E シリーズ
IPF LED フォグランプ・ヘッドランプ車種別適合表
INDEX

TOYOTA トヨタ P08

LEXUS レクサス P14

NISSAN ニッサン P14

HONDA ホンダ P17

MITSUBISHI ミツビシ P19

MAZDA マツダ P21

SUBARU スバル P23

SUZUKI スズキ P24

DAIHATSU ダイハツ P26

ISUZU イスズ P27

LED ヘッドランプ / フォグランプバルブ
車種別適合表の見方

●本適合表は IPF 製 LED ヘッドランプバルブ、LED フォグランプバルブ専用です。
●車種への適合の可・不可がありますので、必ず本適合表で確認の上使用してください。
●本適合表に掲載されていない車種については未調査となります。次ページ以降を参照し取り付け可能であることを確認してからお買い求めください。なお、取り付けが可能な場合でも、本適合表に掲載されていない車種については、光軸・配光、ならびに車検対応については保証対象外となります。
●本適合表はノーマル車両での確認結果を記載しています。
●特別仕様車・オプション装着車・グレードなどにより記載内容と異なる場合があります。必ずお車に装着されているバルブタイプをご確認の上お買い求めください。
●バルブの交換方法は、製品に付属の取り扱い説明書、および車両の取り扱い説明書をご覧ください。

適合確認手順

①　②　③　④

車　種	年　式	型　式	タイプ	ヘッドランプ 形式 HIGH	ヘッドランプ 形式 LOW	ヘッドランプ 対応バルブ HIGH	ヘッドランプ 対応バルブ LOW	フォグランプ 形式	フォグランプ 対応バルブ	備　考
iQ	H20.11 ～	KGJ10		-	-	-	-	H11	未	
アイシス	H16.09 ～　H19.04	ＡＮＭ．ＺＧＭ．ZNM1#	ハロゲン仕様車	HB3	HB4	B	未	HB4	b ※	※丸型、異形フォグランプ共に適合可
			HID 仕様車	HB3	-	B	-			
	H19.05 ～　H25.09		ハロゲン仕様車	HB3	H11	未	×※１	H11	a	※１灯体後方のスペースが狭いため ※２バルブ取り付け角度を調整してください
			HID 仕様車	HB3	-	B ※２	-			
	H25.10 ～		ハロゲン仕様車	HB3	H11	未	×※	H16	未	※ 灯体裏側にカバーがあるため
			HID 仕様車	HB3	-	未	-			
アクア（X-URBAN/G's 含む）	H23.12 ～　H26.11	NHP10	ハロゲン仕様車	HB3	H11	B	A	H16	a ※	※バルブ取り付け角度を調整してください
			LED 仕様車	HB3	-	B	-			
	H26.12 ～		ハロゲン仕様車	HB3	H11	B	A	H16	a ※	※ハロゲン F/L 装着車のみ適合可。バルブ取り付け
				-						

①取り付けを行う車両の車種、年式、型式、タイプを確認してください。
　車種はメーカーごとに呼び名を 50 音順で掲載しています。
　並行輸入車の場合は VIN（車両識別番号）から車両の仕様を確認してください。
②ヘッドランプの純正バルブ形式と、対応する LED ヘッドランプバルブを表示しています。
　対応バルブの記号から該当する製品を選んでください。

A:E10*HFB* / E30*HFB　B:E15*HFB* / E35*HFB　C:E14*HFB*　D:E1R*HFB* / E3R*HFB　E:E191HFB*　F:E34*HFB

③フォグランプの純正バルブ形式と、対応する LED フォグランプバルブを表示しています。
　対応バルブの記号から該当する製品を選んでください。

a :E104FLB/E10*HFB*　b :E15*HFB*　c:E164FLB / E16*HFB* / E36*HFB

上記以外の場合

×	不適合の場合
-	対応する製品が無い場合
未	未調査の場合
※	④備考欄を参照してください

④備考欄に特に記載がない場合でも、ヘッドランプや周辺部品の取り外し、加工作業等が必要になる場合があります。あらかじめご了承ください。

⚠注 意

ADAS(先進運転支援システム)等、カメラ / レーダー等の各センサーの付いたバンパー / グリル等を取り外した場合、部品復元後のセンサーのエーミング(校正・調整)が必要です。認証を受けた整備工場にてエーミングを行ってください。行わない場合、自動ブレーキ、車周辺監視モニター等が正常に動作しなくなるおそれがあります。

※一部車両では、本適用表に掲載のバルブとは、異なるタイプのバルブが装着されている場合がありますのでご注意ください。また、表記とバルブタイプが異なる場合、適用未確認車種となりますので装着できません。

LED EFFECTER / LED EFFECTER II ヘッド&フォグバルブシリーズ

F:E34*HFB

H4

C:E14*HFB*

H4

E:E191HFB*

H19

A:E10*HFB* / E30*HFB

a :E10*HFB*

H8/11/16

B:E15*HFB* / E35*HFB

b :E15*HFB*

HB3/4

D:E1R*HFB* / E3R*HFB

HIR2

c:E16*HFB* / E36*HFB

PSX26W

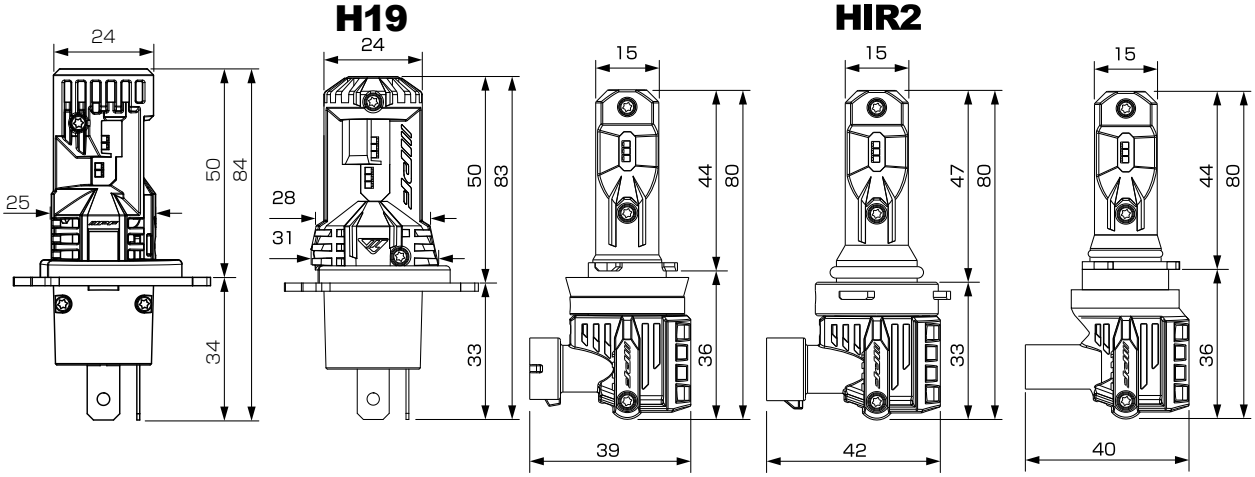

⚠注 意

イエロー光バルブに関して、H17.12.31以降の車両ヘッドランプには使用出来ません。

LED EFFECTER フォグバルブシリーズ

a:E104FLB

H8/11/16

c:E164FLB

PSX26W

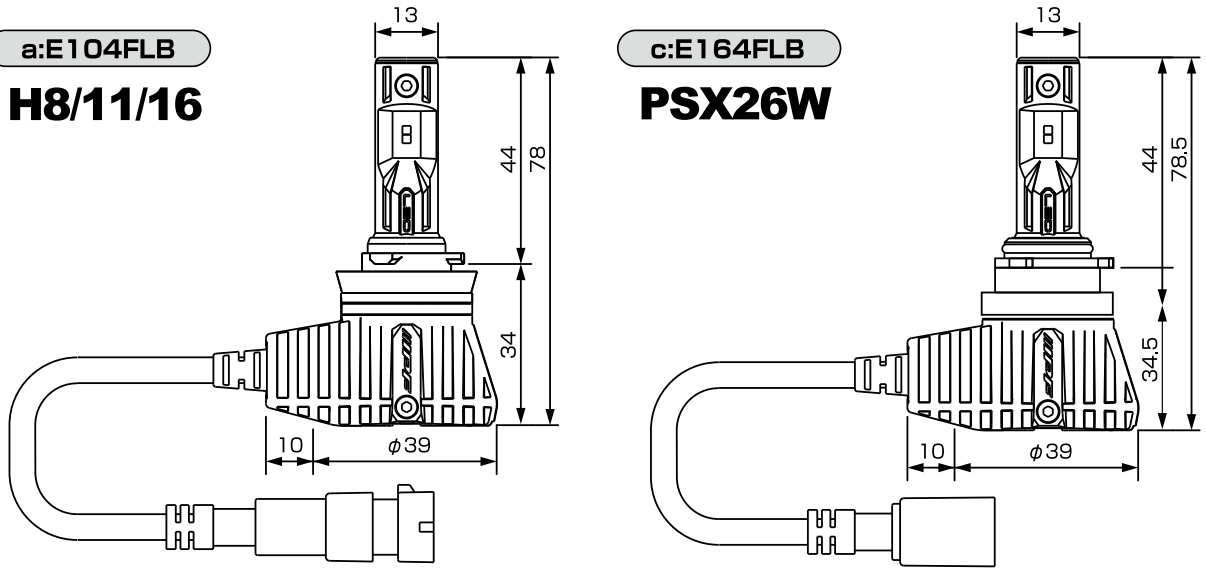

⚠ご注意 本製品は純正ハロゲンヘッドランプ用LEDコンバージョンキット･純正ハロゲンフォグランプ用LEDコンバージョンキットです。ご購入の前に必ずお客様のお車がハロゲン仕様車かご確認願います。

●車種によりお客様ご自身でバルブの交換が困難な場合があります。取り外しが出来るかどうかを必ずご確認の上お買い求めください。
●特別仕様車・オプション装着車・グレードなどにより記載内容と異なる場合があります。必ずお車に装着されているバルブタイプをご確認の上お買い求めください。

LED EFFECTER HEAD & FOG BULB SERIES

H8/11/16タイプ LEDヘッド&フォグランプバルブ取付可否の確認　バルブ後方スペースの確認

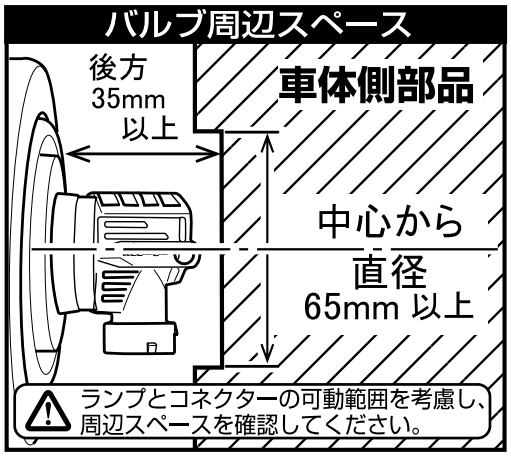

A:E10*HFB*

a :E10*HFB*

H8/11/16

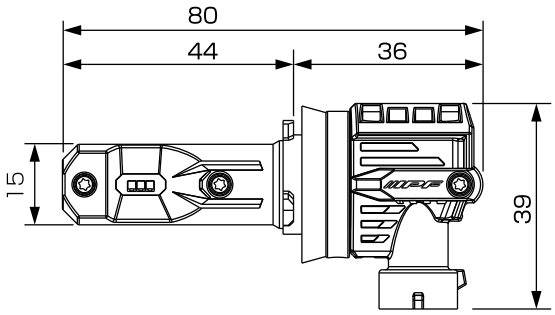

HB3/4タイプ LEDヘッド&フォグランプバルブ取付可否の確認　バルブ後方スペースの確認

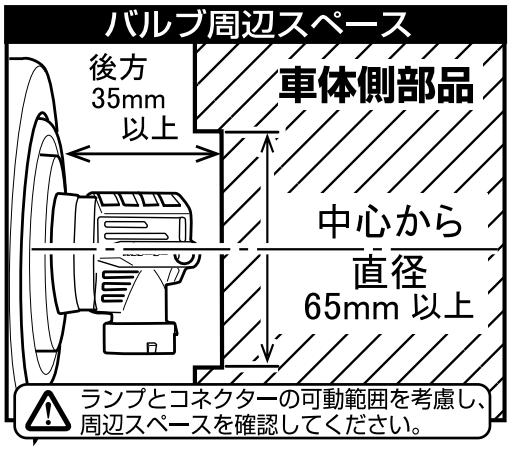

B:E15*HFB*

b :E15*HFB*

HB3/4

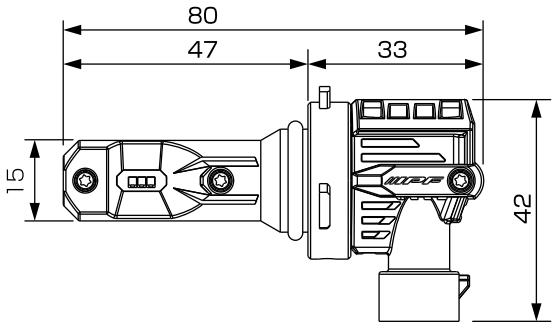

HIR2タイプ LEDヘッド&フォグランプバルブ取付可否の確認　バルブ後方スペースの確認

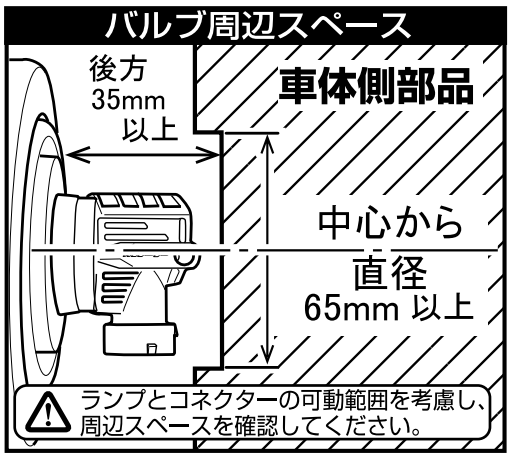

D :E1R1HFB

HIR2

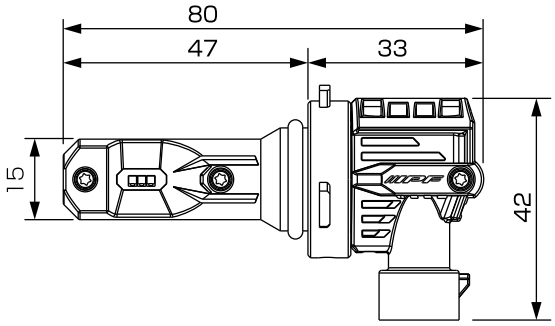

※一部車両では、本適用表に掲載のバルブとは、異なるタイプのバルブが装着されている場合がありますのでご注意ください。また、表記とバルブタイプが異なる場合、適用未確認車種となりますので装着できません。

当社適合未調査車種について

本適合表に「未」と記載されている車種、あるいは記載されていない車種につきましては当社にて取付確認が出来ていない「未調査」です。取付確認図の要件をご確認の上お買い求めください。

PSX26Wタイプ LEDヘッド&フォグランプバルブ取付可否の確認　バルブ後方スペースの確認

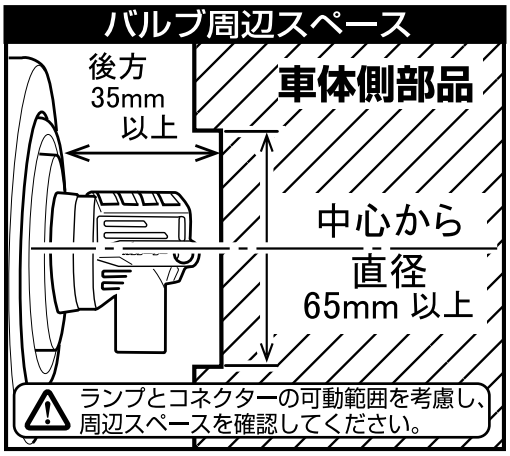

c :E16*HFB*

PSX26W

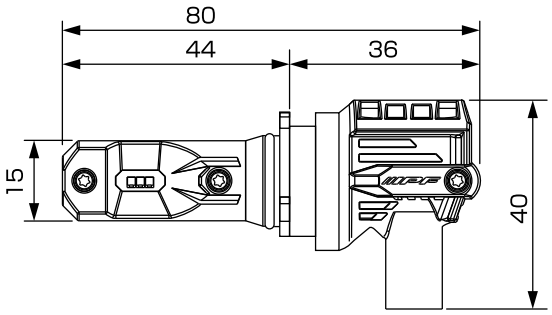

LED EFFECTER FOG BULB SERIES

H8/11/16タイプ LEDフォグランプバルブ取付可否の確認　バルブ後方スペースの確認

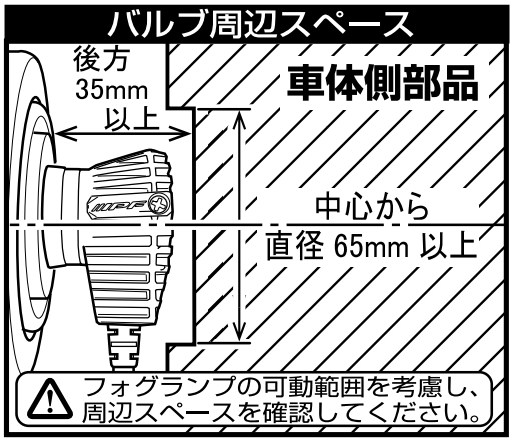

a:E104FLB

H8/11/16

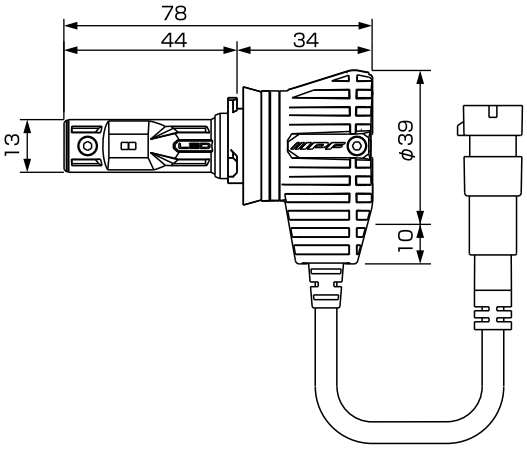

PSX26Wタイプ LEDフォグランプバルブ取付可否の確認　バルブ後方スペースの確認

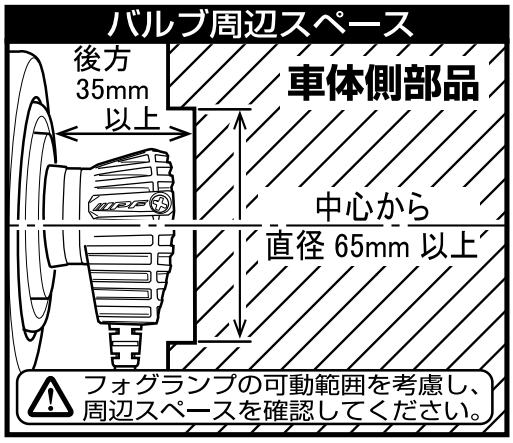

c:E164FLB

PSX26W

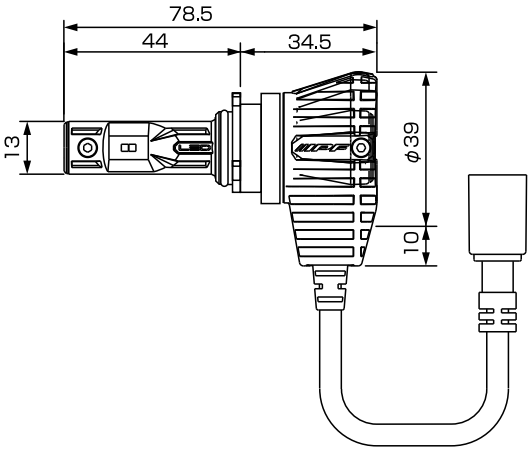

※一部車両では、本適用表に掲載のバルブとは、異なるタイプのバルブが装着されている場合がありますのでご注意ください。また、表記とバルブタイプが異なる場合、適用未確認車種となりますので装着できません。

LED ヘッドランプバルブ・フォグランプバルブ EFFECTER 記号対応一覧

ヘッドランプバルブ　A：E10*HFB*/ E30*HFB　B：E15*HFB*/ E35*HFB　C：E14*HFB*　D：E1R*HFB*/ E3R*HFB　E：E191HFB*　F:E34*HFB

フォグランプバルブ　a :E104FLB/E10*HFB*　b :E15*HFB*　c :E16*HFB*/ E36*HFB / E164FLB

TOYOTA トヨタ

車種	年式	型式	タイプ	ヘッドランプ 形式 HIGH	ヘッドランプ 形式 LOW	ヘッドランプ 対応バルブ HIGH	ヘッドランプ 対応バルブ LOW	フォグランプ 形式	フォグランプ 対応バルブ	備考
iQ	H20.11～ H28.04	KGJ10		-	-	-	-	H11	未	
アイシス	H16.09～ H19.04	ANM.ZGM.ZNM1#	ハロゲン仕様車	HB3	HB4	B	未	HB4	b ※	※丸型、異形フォグランプ共に適合可
			HID 仕様車	HB3	-	B	-			
	H19.05～ H25.09		ハロゲン仕様車	HB3	H11	B ※ 1	A ※ 2	H11	a	※ 1 バルブ取り付け角度を調整してください。RH 側 車両側ハーネスと接触する場合は接触しないよう調整してください ※ 2 バルブ横差しタイプです。バルブ取り付け角度の調整は行わずに取り付けてください。
			HID 仕様車	HB3	-	B ※ 1	-			
	H25.10～ H29.12		ハロゲン仕様車	HB3	H11	未	未 ※	H16	未	※ 灯体裏側にカバーがあるため A は未確認
			HID 仕様車	HB3	-	未	-			
アクア（X-URBAN/G's 含む）	H23.12～ H26.11	NHP10	ハロゲン仕様車	HB3	H11	B	A	H16	a ※	※バルブ取り付け角度を調整してください
			LED 仕様車	HB3	-	B	-			
	H26.12～ H29.06		ハロゲン仕様車	HB3	H11	B	A	H16	a ※	※ハロゲンフォグランプ装着車のみ適合可。バルブ取り付け角度を調整してください
			LED 仕様車	-	-	-	-			
			G's	HB3	-	B	-	-	-	
	H29.06～		ハロゲン仕様車	HIR2		×※		-	-	※ 灯体内でカバーに干渉するため装着不可
			LED 仕様車	-		-				
アベンシス	H15.10～ H18.06	AZT25#		-	-	-	-	H11	a ※	※ LH 側灯体後方のスペースが狭いためフロントバンパーを取り外して作業を行ってください
	H18.07～ H22.02			-	-	-	-	HB4	b ※	※ LH 側灯体後方のスペースが狭いためフロントバンパーを取り外して作業を行ってください
	H24.04～ H26.03	ZRT272W		HB3	-	未 ※	-	H11	未	※ 灯体裏側にカバーがあるため B は未確認
	H26.04～ H27.09			-	-	-	-	H16	未	
	H27.10～ H30.04			-	-	-	-	H16 ※	未	※コーナリング連動機能付車は H11
アリオン	H13.12～ H16.11	AZT.NZT.ZZT24#	ハロゲン仕様車	H4		C/F		HB4	b	
			HID 仕様車	-	-	-	-			
	H16.12～ H19.05		ハロゲン仕様車	H4		C/F		H11	a	
			HID 仕様車	HB3	-	未	-			
	H19.06～ H22.04	NZT.ZRT26#	ハロゲン仕様車	HB3	H11	未	未	H11	a	
			HID 仕様車	HB3	-	未	-			
	H22.04～ H24.11		ハロゲン仕様車	HB3	H11	未	未	H11	a	
			HID 仕様車	HB3	-	未	-			
	H24.12～ H28.05		ハロゲン仕様車	HB3	H11	未	未	H16	a ※	※バルブ取り付け角度を調整してください
			HID 仕様車	HB3	-	未	-			
	H28.06～		ハロゲン仕様車	HIR2		D ※ 1		H16	a ※ 2	※ 1 LH 側灯体後方のスペースが狭いためバッテリーとエアダクトを取り外して作業を行ってください ※ 2 バルブ取り付け角度を調整してください
			HID 仕様車	-	-	-	-			
アリスト	H09.08～ H17.08	JZS16#	ハロゲン仕様車	HB3	HB4	未	未	HB4	b	
			HID 仕様車	HB3	-	未	-			
アルテッツァ（ジータ含む）	H10.10～ H13.40	GXE.SXE1#	ハロゲン仕様車	HB3	HB4	未	未 ※	HB4/ H3	b/ 未	※ 灯体後方のスペースが狭いため B は未確認
	H13.05～ H17.07		ハロゲン仕様車	HB3	HB4	未	未 ※	HB4/ H3	未 / 未	※ 灯体後方のスペースが狭いため B は未確認
			HID 仕様車	HB3	-	未	-			
アルファード（ハイブリッド含む））	H14.05～ H17.03	ANH.MNH.ATH1#	ハロゲン仕様車	H4		C/F		H3	未 ※	※ H3d タイプフォグランプ装着車は適合不可
			HID 仕様車	HB3	-	B	-			
	H17.04～ H20.04			HB3	-	未	-	HB4	b	
	H20.05～ H23.10	ANH.GGH.ATH2#		HB3	-	B	-	HB4	b	
	H23.11～ H26.12			HB3	-	B	-	H11	a	
	H27.01～ H29.12	AGH.GGH.AYH3#		-	-	-	-	H16 ※	a	※ハロゲン F/L 装着車のみ
アレックス	H13.01～ H14.08	NZE.ZZE12#		H4		C/F		HB4	b	
	H14.09～ H18.10			-	-	-	-	H11	未	
イスト	H14.05～ H17.04	NCP6#	ハロゲン仕様車	H4		C/F		HB4	b	
			HID 仕様車	-	-	-	-			
	H17.05～ H19.06		ハロゲン仕様車	H4		C/F		HB4/ H11	※	※ H11 タイプフォグランプ装着車は未確認
			HID 仕様車	-	-	-	-			
	H19.07～ H28.04	NCP.ZSP11#	ハロゲン仕様車	H4		C/F		H11	a	
			HID 仕様車	-	-	-	-			
イプサム	H13.05～ H15.10	ACM2#	ハロゲン仕様車	HB3	HB4	未	未	HB4	※	※ H3 タイプフォグランプ装着車は適合不可。灯体後方のスペースが狭いためフロントバンパーを取り外して作業を行ってください
			HID 仕様車	HB3	-	未	-	HB4		
	H15.10～ H21.12			HB3	-	未	-	HB4	b	
ヴァンガード	H19.08～ H25.11	ACA.GSA3#		HB3	-	未	-	H11	a	
Will Vi	H12.01～ H13.12	NCP1#		H4		C/F		-	-	
Will VS	H13.04～ H16.04	NZE.ZZE12#		HB3	HB4	未	未	HB4	b	
ウィッシュ	H15.01～ H17.08	ANE.ZNE1#	ハロゲン仕様車	HB3	HB4	未	未	HB4	b	
			HID 仕様車	HB3	-	未	-			
	H17.09～ H21.03		ハロゲン仕様車	HB3	H11	未	未	HB4	b	
			HID 仕様車	HB3	-	未	-			
	H21.04～ H24.03	ZGE2#	ハロゲン仕様車	HB3	H11	B	A	H11	a	
			HID 仕様車	HB3	-	未	-			
	H24.4～ H29.10		ハロゲン仕様車	HB3	H11	未	A	H16	a ※	※ バルブ取り付け角度を調整してください
			HID 仕様車	HB3	-	未	-			

※一部車両では、本適用表に掲載のバルブとは、異なるタイプのバルブが装着されている場合がありますのでご注意ください。また、表記とバルブタイプが異なる場合、適用未確認車種となりますので装着できません。
※一部の低年式車の H4 バルブについてはハイビームインジケーターが点灯しなくなる場合があります。その際は別途 H4 ハイビームインジケーター点灯回路（品番：WA-4 税抜￥2,400）の装着が必要となります。

和暦	H6	H7	H8	H9	H10	H11	H12	H13	H14	H15	H16	H17	H18	H19	H20	H21	H22	H23	H24	H25	H26	H27	H28	H29	H30	H31/R1	H32/R2	R3	R4
西暦	1994	1995	1996	1997	1998	1999	2000	2001	2002	2003	2004	2005	2006	2007	2008	2009	2010	2011	2012	2013	2014	2015	2016	2017	2018	2019	2020	2021	2022

LED ヘッドランプバルブ・フォグランプバルブ EFFECTER 記号対応一覧

ヘッドランプバルブ A：E10*HFB*/ E30*HFB　B：E15*HFB*/ E35*HFB　C：E14*HFB*　D：E1R*HFB*/ E3R*HFB　E：E191HFB*　F:E34*HFB

フォグランプバルブ a :E104FLB/E10*HFB*　b :E15*HFB*　c :E16*HFB*/ E36*HFB / E164FLB

車種	年式	型式	タイプ	ヘッドランプ 形式 HIGH	ヘッドランプ 形式 LOW	ヘッドランプ 対応バルブ HIGH	ヘッドランプ 対応バルブ LOW	フォグランプ 形式	フォグランプ 対応バルブ	備考
ヴィッツ	H11.01～ H13.11	NCP.SCP1#		H4		C/F		HB4	b	
	H13.12～ H17.01		ハロゲン仕様車	H4		C/F		HB4	b	
			HID 仕様車	-	-	-	-			
	H17.02～ H19.07	KSP.NCP.SCP9#	ハロゲン仕様車	H4		C/F		H11	a	
			HID 仕様車	-	-	-	-			
	H19.08～ H22.12		ハロゲン仕様車	H4		C/F		H11	a	※ 灯体裏側にカバーがあるため A は未確認
			HID 仕様車	H11	-	未 ※	-			
			RS HID 仕様車	-	-	-	-			
	H22.12～ H26.03	KSP.NCP.NSP.NHP13#	ハロゲン仕様車	H4		×※		H11	a	※バルブ挿入口が狭いため適合不可
			HID 仕様車	H11	-	未	-			
	H26.04～ H29.01		ハロゲン仕様車	H4		×※ 2		H16	a ※ 1	※ 1 バルブ取り付け角度を調整してください ※ 2 バルブ挿入口が狭いため適合不可
			LED 仕様車	HB3	-	未	-			
	H29.01～		マルチリフレクターハロゲン仕様車	H4		×※ 2		H16	未	※ 1 灯体内でエーミング時にカバーに干渉するため装着不可 ※ 2 バルブ挿入口が狭いため適合不可
			プロジェクターハロゲン仕様車	HIR2		×※ 1				
			LED 仕様車	-		-				
ウィンダム	H13.08～ H16.06	MCV3#		HB3	-	未	-	H3	未	
	H16.07～			HB3	-	未	-	HB4	b	
ヴェルファイア（ハイブリッド含む）	H20.05～ H23.10	ANH.GGH.ATH2#		HB3	-	B	-	HB4	b	
	H23.11～ H26.12			HB3	-	未	-	H11	a	
	H27.01～ H29.12	AGH.GGH.AYH3#		-	-	-	-	H16 ※	a	※ハロゲンフォグランプ装着車のみ
ヴェロッサ	H13.07～ H16.04	GX.JZX11#		HB3	-	未	-	HB4	b	
ヴォクシー（ハイブリッド含む）	H13.11～ H16.07	AZR6#	ハロゲン仕様車	H4		C/F		HB4	b ※	※ H3d タイプフォグランプ装着車は未確認
			HID 仕様車	HB3	-	未	-			
	H16.08～ H19.05		ハロゲン仕様車	HB3	H11	未	未 ※ 1	HB4	b ※ 2	※ 1 灯体裏側にカバーがあるため A は未確認 ※ 2 H3d タイプフォグランプ装着車は適合不可
			HID 仕様車	HB3	-	未	-			
	H19.06～ H22.03	ZRR7#	ハロゲン仕様車	HB3	H11	B	未 ※ 1	HB4/H11	b/a ※ 2	※ 1 灯体裏側にカバーがあるため A は未確認 ※ 2 H11 タイプフォグランプ装着車は LH 側灯体後方のスペースが狭いためフロントバンパーを取り外して作業を行ってください
			HID 仕様車	HB3	-	B	-			
	H22.04～ H25.12		ハロゲン仕様車	HB3	H11	未	A ※ 1	HB4/H11	b/a ※ 2	※ 1 灯体裏側にカバーがあるため A は未確認。 ※ 2 バルブ取り付け角度を調整してください
			HID 仕様車	HB3	-	B	-			
	H26.01～ H29.06	ZRR.ZWR8#	ハロゲン仕様車	HB3	H11	未	未 ※ 1	H16	a ※ 2	※ 1 灯体裏側にカバーがあるため A は未確認 ※ 2 バルブ取り付け角度を調整してください
			LED 仕様車	HB3	-	B	-			
エスクァイア（ハイブリッド含む）	H26.10～ H29.06	ZRR.ZWR8#	LED 仕様車	HB3	-	B	-	H16	a ※	※ バルブ取り付け角度を調整してください
エスティマ（アエラス / ハイブリッド含む）	H12.01～ H15.04	ACR.MCR3#.4#	ハロゲン仕様車	H4		C/F		HB4	b	
			HID 仕様車	HB3	-	未	-			
	H15.05～ H17.12		ハロゲン仕様車	HB3	-	未	-	HB4	未	
			HID 仕様車	HB3	-	未	-			
	H18.01～ H20.11	ACR.GSR5#.AHR2#	ハロゲン仕様車	HB3	-	未	-	HB4/H11	b/a	
			HID 仕様車	HB3	-	B	-			
	H20.12～ H24.04		ハロゲン仕様車	HB3	H11	未	未	HB4/H11	b/a	
			HID 仕様車	HB3	-	B	-			
	H24.05～ H28.05	ACR.GCR5#..AHR2#	ハロゲン仕様車	HB3	H11	未	未	H11/H16	a ※	※ 2 H16 タイプはバルブ取り付け角度を調整してください
			HID 仕様車	HB3	-	B	-			
FJ クルーザー	H22.12～ H30.01	GSJ15W		H4		C/F ※		H16	a	※ 要 H4 ハイビームインジケーター点灯回路 WA-4
MR-S	H11.10～ H14.07	ZZW3#		H4		×※		-	-	※ ハイビームインジケーターが点灯しなくなるため装着不可
	H14.08～ H19.04			HB3	-	未	-	HB4	未	※ RH 側灯体後方のスペースが狭いためフロントバンパーを取り外して作業を行ってください
オーパ	H12.05～ H17.08	ZCT.ACT1#	ハロゲン仕様車	H4		C/F		HB4	b	
			HID 仕様車	-	-	-	-			
オーリス	H18.10～ H21.09	NZE.ZRE15#	ハロゲン仕様車	HB3	H11	未	A	H11	a	
			HID 仕様車	HB3	-	未	-			
	H21.10～ H24.07		ハロゲン仕様車	HB3	H11	B	A	H11	a	
			HID 仕様車	HB3	-	B	-			
	H24.08～ H27.03	NZE.ZRE.ZWE18#	ハロゲン仕様車	HIR2		× ※ 1		H16	a ※ 2	※ 1 灯体裏側にカバーがあるため適合不可 ※ 2 バルブ取り付け角度を調整してください
			HID 仕様車	-	-	-	-			
	H27.04～ H30.03		ハロゲン仕様車	HIR2		× ※ 1		H16	未	
			LED 仕様車	-	-	-	-			
カムリ（ハイブリッド含む）	H18.01～ H23.08	ACV4#		HB3	-	未	-	H11	未	
	H23.09～ H26.08	AVV50		HB3	-	B	-	H11	a	
	H26.09～ H29.07			HB3	-	B	-	H11	未	
カルディナ	H12.01～ H14.08	AT.CT.ST21#		HB3	-	未	-	HB4	b	
	H14.09～ H19.06	AZT.ST.ZZT24#		HB3	-	未	-	HB4	未	
カローラ（アクシオ / フィールダー / ハイブリッド / トヨタ教習車含む）	H12.08～ H16.03	CE.NZE.ZZE12#		H4		C/F		HB4	b	
	H16.04～ H18.09		ハロゲン仕様車	-	-	-	-	HB4	b	
			HID 仕様車	HB3	-	B	-			
	H18.10～ H24.04	NZE.ZRE14#	ハロゲン仕様車	H4		C/F ※ 1		H11	a ※ 2	※ 1 灯体後方のスペースが狭いため LH 側はエアインテークダクト取り外して作業を行ってください ※ 2 灯体後方のスペースが狭いためフロントバンパーを取り外して作業を行ってください
			HID 仕様車	HB3	-	B	-			
	H24.05～ H27.03	NZE.ZRE.NKE16#	ハロゲン仕様車	H4		C/F		H16	a ※	※ バルブ取り付け角度を調整してください
			HID 仕様車	HB3	-	B ※ 1	-			
	H27.04～ R4.7		ハロゲン仕様車	HB3	H11	B ※	A ※	H16	未	※ハイブリッド車は未確認
			LED 仕様車	-	-	-	-			
	R4.8～		LED 仕様車	-	-	-	-	-	-	

※一部車両では、本適用表に掲載のバルブとは、異なるタイプのバルブが装着されている場合がありますのでご注意ください。また、表記とバルブタイプが異なる場合、適用未確認車種となりますので装着できません。
※一部の低年式車の H4 バルブについてはハイビームインジケーターが点灯しなくなる場合があります。その際は別途 H4 ハイビームインジケーター点灯回路（品番：WA-4 税抜￥2,400）の装着が必要となります。

和暦	H6	H7	H8	H9	H10	H11	H12	H13	H14	H15	H16	H17	H18	H19	H20	H21	H22	H23	H24	H25	H26	H27	H28	H29	H30	H31/R1	H32/R2	R3	R4
西暦	1994	1995	1996	1997	1998	1999	2000	2001	2002	2003	2004	2005	2006	2007	2008	2009	2010	2011	2012	2013	2014	2015	2016	2017	2018	2019	2020	2021	2022

LED ヘッドランプバルブ・フォグランプバルブ EFFECTER 記号対応一覧

ヘッドランプバルブ A：E10*HFB*/ E30*HFB　B：E15*HFB*/ E35*HFB　C：E14*HFB*　D：E1R*HFB*/ E3R*HFB　E：E191HFB*　F:E34*HFB

フォグランプバルブ a :E104FLB/E10*HFB*　b :E15*HFB*　c :E16*HFB*/ E36*HFB / E164FLB

車種	年式	型式	タイプ	ヘッドランプ 形式 HIGH	ヘッドランプ 形式 LOW	ヘッドランプ 対応バルブ HIGH	ヘッドランプ 対応バルブ LOW	フォグランプ 形式	フォグランプ 対応バルブ	備考
カローラスパシオ	H13.05～	NZE.ZZE12#	ハロゲン仕様車	HB3	HB4	未	未	HB4	b	
			HID 仕様車	HB3	-	未	-			
カローララランクス	H13.01～ H14.08	NZE.ZZE12#		H4		C/F		HB4	b	
	H14.09～ H18.09			-	-	-	-	H11	未	
カローラルミオン	H19.10～ H21.12	NZE.ZRE15#	ハロゲン仕様車	HB3	HB4	B	B	H11	a	
			HID 仕様車	HB3	-	未	-			
	H21.12～		ハロゲン仕様車	HB3	HB4	B	B	H11	a	
			HID 仕様車	HB3	-	B	-			
キャミ	H11.05～ H12.04	J100G.102G.122G		H4		C/F		-	-	
	H12.05～ H18.01			HB3	HB4	未	未	-	-	
クラウン（ロイヤル / アスリート / ハイブリッド含む）	H15.12～ H20.01	GRS18#		HB3	-	未 ※	-	HB4	b	※ 灯体裏側にカバーがあるため B は未確認
	H17.10～ H20.01		ナイトビューシステム装着車	H11	-	未	-			
	H20.02～ H24.11	GRS.GWS20#		HB3	-	未 ※ 1	-	H8	a ※ 2	※ 1 灯体裏側にカバーがあるため B は未確認 ※ 2 LH 側灯体後方のスペースが狭いためフロントバンパーを取り外して作業を行ってください
			PCS カメラセンサー装着車	H11	-	未	-			
クラウンマジェスタ	H16.07～ H21.03	UZS18#		HB3	-	未	-	HB4	b	
			ナイトビューシステム装着車	H11	-	未	-			
	H21.03～ H25.08	URS.UZS20#		HB3	-	未	-	H8	a	
			PCS カメラセンサー装着車	H11	-	未	-			
グランビア	H11.08～ H14.05	KCH.VCH1#		H4		未		HB4	b	
グランドハイエース	H11.08～ H14.05	KCH.VCH1#		H4		未		HB4	b	
クルーガー V/ クルーガー L（ハイブリッド含む）	H12.11～ H15.07	ACU.MCU.MHU2#	ハロゲン仕様車	HB3	HB4	未	未	-	-	
			HID 仕様車	HB3	-	未	-			
	H15.08～ H19.04		ハロゲン仕様車	HB3	HB4	未	未	HB4	b	※ 灯体裏側にカバーがあるため B は未確認
			HID 仕様車	HB3	-	未 ※	-			
コースター	H19.08～ H28.12	XZB4#.5#	ディーゼル車	H4-24V		×※ 1		H11-24V	×※ 2	※ 1 24V 不可 ※ 2 24V には対応できません
		BZB4#.5#	LPG 車	H4		×※ 1		H11	未	
	H29.01～	XZB6#.7#		HB3	H11	未	未	H8	未	
SAI	H21.12～ H25.07	AZK1#		HB3	-	未	-	H11	a	
サクシード	H14.07～ H17.07	NCP.NLP5#		H4		C/F		HB4	未	
	H17.08～ H26.07			H4		C/F		H11	未	
	H26.08～	NCP.NHP16#V		H4		C/F		H16	未	
C-HR	H28.12～	ZYX10. NGX10.50	ハロゲン仕様車	HIR2		D		-	-	
			LED 仕様車	-	-	-	-			
シエンタ（ハイブリッド含む）	H15.09～ H18.04	NCP8#	ハロゲン仕様車	H4		C/F ※		HB4	b	※ LH 側灯体後方のスペースが狭いためヒューズボックスのカバーを取り外して作業してください
			HID 仕様車	-	-	-	-			
	H18.05～ H27.06		ハロゲン仕様車	H4		C/F		H11	a	
			HID 仕様車	-	-	-	-			
	H27.07～ H30.9	NHP.NSP17#	ハロゲン仕様車	HB3	H11	B	A	H16	a	
			LED 仕様車	-	-	-	-			
	H30.09～		ハロゲン仕様車	HB3	H11	B	A	-	-	
			LED 仕様車	-	-	-	-			
	R4.8～	MXP#1#G	G/X グレード							
シエンタ DICE	H23.05～ H27.06	NCP8#		-	-	-	-	H11	a	
ジャパンタクシー	H29.10～	NTP10	ハロゲン仕様車	H4		未		未	未※	※ LED フォグランプ装着車は適合不可
			LED 仕様車	-	-	-	-			
スパーキー	H12.09～ H15.09	S221G.231G		H4		C/F		HB4	未	
スペイド	H24.07～	NCP.NSP14#	ハロゲン仕様車	HB3	H11	B	A	H16	a ※	※バルブ取り付け角度を調整してください
			HID 仕様車	HB3	-	B	-			
セルシオ	H12.08～ H15.07	UCF3#		HB3	-	B	-	HB4	×※	※イエローキャップ付きのため適合不可
	H15.08～ H18.05			HB3	-	未	-	HB4	×※	※イエローキャップ付きのため適合不可
センチュリー	H09.04～ H20.01	GZG50		HB3	H4	未	未	HB4	未	
	H20.01～ H29.02			-	-	-	-	HB4	未	
ダイナ / トヨエース（ハイブリッド / ルートバン / カムロード含む）	H19.09～	KDY.TRY2##	1 トンシリーズ	H4		C/F ※		H11	未	※車両側ハーネスおよびゴムカバーが特殊形状のため、取り付けキット（LED-HN2）が必要です
	H23.07～ H28.04	BZU.TRC.TRU6##	2 トンシリーズ 標準キャブ ガソリン /LPG 車 ハロゲン仕様車	H4		未		H11	未	
			2 トンシリーズ 標準キャブ ガソリン /LPG 車 HID 仕様車	-	-	-	-			
	H28.05～ H31.4	BZU.TRC.TRU6##	2 トンシリーズ 標準キャブ ガソリン /LPG 車 ハロゲン仕様車	H4		未		H11	未	
			2 トンシリーズ 標準キャブ ガソリン /LPG 車 HID 仕様車	-	-	-	-			
タウンエース（バン / トラック）	H20.02～ R2.5	S4#2#		H4		C/F		-	-	
タンク（カスタム含む）	H28.11～ R2.9	M90#A.91#A	ハロゲン仕様者	H4		C/F		-	-	
			LED 仕様車	-	-	-	-			

※一部車両では、本適用表に掲載のバルブとは、異なるタイプのバルブが装着されている場合がありますのでご注意ください。また、表記とバルブタイプが異なる場合、適用未確認車種となりますので装着できません。
※一部の低年式車の H4 バルブについてはハイビームインジケーターが点灯しなくなる場合があります。その際は別途 H4 ハイビームインジケーター点灯回路（品番：WA-4 税抜￥2,400）の装着が必要となります。

和暦	H6	H7	H8	H9	H10	H11	H12	H13	H14	H15	H16	H17	H18	H19	H20	H21	H22	H23	H24	H25	H26	H27	H28	H29	H30	H31/R1	H32/R2	R3	R4
西暦	1994	1995	1996	1997	1998	1999	2000	2001	2002	2003	2004	2005	2006	2007	2008	2009	2010	2011	2012	2013	2014	2015	2016	2017	2018	2019	2020	2021	2022

LED ヘッドランプバルブ・フォグランプバルブ EFFECTER 記号対応一覧

ヘッドランプバルブ A：E10*HFB*/ E30*HFB　B：E15*HFB*/ E35*HFB　C：E14*HFB*　D：E1R*HFB*/ E3R*HFB　E：E191HFB*　F:E34*HFB

フォグランプバルブ a :E104FLB/E10*HFB*　b :E15*HFB*　c :E16*HFB*/ E36*HFB / E164FLB

車種	年式	型式	タイプ	ヘッドランプ 形式 HIGH	ヘッドランプ 形式 LOW	ヘッドランプ 対応バルブ HIGH	ヘッドランプ 対応バルブ LOW	フォグランプ 形式	フォグランプ 対応バルブ	備考
ノア（ハイブリッド含む）	H13.11～ H16.07	AZR6#	ハロゲン仕様車	H4		C/F		HB4	b ※	※ H3d タイプフォグランプ装着車は適合不可
			HID 仕様車	HB3	-	B	-			
	H16.08～ H19.05		ハロゲン仕様車	HB3	H11	未	未 ※ 1	HB4	b ※ 2	※ 1 灯体裏側にカバーがあるため A は未確認 ※ 2 H3d タイプフォグランプ装着車は適合不可
			HID 仕様車	HB3	-	未	-			
	H19.06～ H22.03	ZRR7#	ハロゲン仕様車	HB3	H11	B ※ 1	未 ※ 2	HB4/ H11	b/a ※ 3	※ 1 LH 側個体差によりエアダクトに軽く接触することがあります ※ 2 灯体裏側にカバーがあるため A は未確認。 ※ 3 H11 タイプフォグランプ装着車は LH 側灯体後方のスペースが狭いためフロントバンパーを取り外して作業を行ってください
			HID 仕様車	HB3	-	B ※ 1	-			
	H22.04～ H25.12		ハロゲン仕様車	HB3	H11	未	未 ※ 1	HB4/ H11	b/a ※ 2	※ 1 灯体裏側にカバーがあるため A は適合不可 ※ 2 バルブ取り付け角度を調整してください
			HID 仕様車	HB3	-	B	-			
	H26.01～ H29.06	ZRR.ZWR8#	ハロゲン仕様車	HB3	H11	未	未 ※ 1	H16	a ※ 2	※ 1 灯体裏側にカバーがあるため A は適合不可 ※ 2 バルブ取り付け角度を調整してください
			LED 仕様車	HB3	-	B	-			
チェイサー	H10.08～ H13.06	JZX.GX.LX10#		HB3	HB4	B	未	HB4	×※	※イエローキャップ付きのため適合不可
			HID 仕様車	HB3	-	B	-	HB4	×※	※イエローキャップ付きのため適合不可
ナディア	H13.04～ H15.08	CAN.SXN1#	ハロゲン仕様車	H4		C/F		-	-	
ハイエース / レジアスエース	H16.08～ H22.07	KDH.TRH. GDH20#.21#. 22#		H4		C/F		HB4	b ※ 1	※ 1 灯体後方の樹脂部品と干渉します。樹脂部品の一部を削ることにより取り付けが可能となります
	H22.07～ H24.04		ハロゲン仕様車	H4		C/F		HB4	b ※ 2	※ 1 灯体後方のスペースが狭く、個体差により僅かに干渉する場合があります。干渉する場合は取り付けを行わないでください ※ 2 灯体後方の樹脂部品と干渉します。樹脂部品の一部を削ることにより取り付けが可能となります
			HID 仕様車	HB3	-	B ※ 1	-			
	H24.05～ H25.11		ハロゲン仕様車	H4		C/F		PSX26W	c	※ 1 灯体後方のスペースが狭く、個体差により僅かに干渉する場合があります。干渉する場合は取り付けを行わないでください
			HID 仕様車	HB3	-	B ※ 1	-			
	H25.12～ R4.3		ハロゲン仕様車	H4		C/F		PSX26W	c	
			LED 仕様車	HB3	-	B	-	PSX26W	c	
ハイラックス（ピックアップ / トラック）	H09.09～ H13.07	LN.RZN1##		H4		未		-	-	
	H13.08～ H16.07			H4		未		-	-	
	H29.09～	GUN125	ハロゲン仕様車	H4		C/F		H16	a ※	※ LED フォグランプ装着車は適合不可
			LED 仕様車	HB3	-	B	-			
ハイラックスサーフ	H07.12～ H14.10	KDN.KZN.RZN. VZN18#		H4		C/F		-	-	
	H14.11～ H17.06	KDN.RZN.VZN. GRN.TRN21#		HB3	HB4	未	未	HB4	b	
	H17.07～ H21.08			HB3	H11	B	A	HB4	b	
86	H24.04～ H28.07	ZN6	ハロゲン仕様車	HB3	H11	未	※ 1	PSX24W	×	※ 1 配光未調査のため適切な照射が得られない可能性があります
			HID 仕様車	-	-	-	-			
パッソ（パッソ +Hana/ HODA 含む）	H16.06～ H22.01	KGC.QNC1#	ハロゲン仕様車	H4		C/F		HB4/ H8	×※	※ 灯体後方のスペースが狭いため適合不可
			HID 仕様車	-	-	-	-			
	H22.02～ H26.03	KGC.NGC3#	2 灯式ハロゲン仕様車	H4		C/F		H8	未	※ 灯体裏側にカバーがあるため B は適合不可
			4 灯式ハロゲン仕様車	HB3	-	未	-			
			HID 仕様車	HB3	-	未 ※	-			
	H26.04～ H28.03		2 灯式ハロゲン仕様車	H4		C/F		H16	a ※	※ バルブ取り付け角度を調整してください
			4 灯式ハロゲン仕様車	HB3	-	未	-			
			HID 仕様車	HB3	-	未	-			
	H28.04～	M700A/M710A	ハロゲン仕様車	H4		C/F ※		-	-	※ LH 側灯体後方のスペースが狭いためヒューズボックスを移動もしくはヘッドランプを取り外して作業を行ってください。
			4 灯式 LED 仕様車	HB3	-	未	-			
			2 灯式 LED 仕様車	-	-	-	-			
パッソセッテ	H20.12～ H24.02	M5##	ハロゲン仕様車	H4		C/F		H8	未	
			HID 仕様車	-	-	-	-			
ハリアー（ハイブリッド含む）	H09.12～ H15.01	ACU.MCU. SXU1#	ハロゲン仕様車	HB3	HB4	未	未	HB4	b	
			HID 仕様車	HB3	-	未	-			
	H15.02～ H25.11	ACU.MCU. MHU3#	ハロゲン仕様車	HB3	H11	未	未	HB4	b	
			HID 仕様車	HB3	-	B	-			
			ハイブリッド車	HB3	-	未	-	H11	未	
	H25.12～ H29.06	ZSU.AVU. ASU6#		HB3	-	B	-	-	-	
	H29.06～ R2.5		ハロゲンハイビーム仕様車	HB3	-	未	-	-	-	
			LED ハイビーム仕様車	-	-	-	-			
ピクシスエポック	H24.05～ H29.04	LA30#.31#		H4		×※		-	-	※バルブ挿入口が狭い為、取付不可
	H29.05～	LA35#A.36#A	ハロゲン仕様車	H4		×※		-	-	※バルブ挿入口が狭い為、取付不可
			LED 仕様車	-	-	-	-			
ピクシスジョイ	H28.09～	LA25#A.26#A	ハロゲン仕様車	H4		C/F ※		-	-	※ 1 RH 側灯体後方のスペースが狭いため、ヘッドランプかウインドゥウォッシャー液補給口を取り外して作業を行ってください。
			LED 仕様車	-	-	-	-			
ピクシススペース（カスタム含む）	H23.11～ H30.03	L57#	ハロゲン仕様車	H4		C/F		-	-	※ 1 灯体裏側にカバーがあるため B は未確認 ※ 2 灯体後方のスペースが狭いため適合不可
			カスタム HID 仕様車	HB3	-	未※ 1	-	H8	×※ 2	
ピクシストラック	H24.08～ H26.08	S2##		H4		C/F		-	-	
	H26.09～ R3.11	S5#0U	ハロゲン仕様車	H4		C/F		H8	a ※	※ LED フォグランプ装着車は適合不可
			LED 仕様車	-	-	-	-	-	-	
	R3.12～	S700.S710	ハロゲン仕様車	H4		未				
			LED 仕様車	-	-	-	-	-	-	
ピクシスバン	H24.08～ H29.11	S3#1M		H4		未		-	-	
	H29.11～ R3.11		ハロゲン仕様車	H4		C/F		-	-	
			LED 仕様車	-	-	-	-			
	R3.12～	S700.S710	ハロゲン仕様車	H4		未				
			LED 仕様車	-	-	-	-	-	-	

※一部車両では、本適用表に掲載のバルブとは、異なるタイプのバルブが装着されている場合がありますのでご注意ください。また、表記とバルブタイプが異なる場合、適用未確認車種となりますので装着できません。
※一部の低年式車の H4 バルブについてはハイビームインジケーターが点灯しなくなる場合があります。その際は別途 H4 ハイビームインジケーター点灯回路（品番：WA-4 税抜￥2,400）の装着が必要となります。

和暦	H6	H7	H8	H9	H10	H11	H12	H13	H14	H15	H16	H17	H18	H19	H20	H21	H22	H23	H24	H25	H26	H27	H28	H29	H30	H31/R1	H32/R2	R3	R4
西暦	1994	1995	1996	1997	1998	1999	2000	2001	2002	2003	2004	2005	2006	2007	2008	2009	2010	2011	2012	2013	2014	2015	2016	2017	2018	2019	2020	2021	2022

LED ヘッドランプバルブ・フォグランプバルブ EFFECTER 記号対応一覧

ヘッドランプバルブ　A：E10*HFB*/ E30*HFB　B：E15*HFB*/ E35*HFB　C：E14*HFB*　D：E1R*HFB*/ E3R*HFB　E：E191HFB*　F:E34*HFB

フォグランプバルブ　a :E104FLB/E10*HFB*　b :E15*HFB*　c :E16*HFB*/ E36*HFB / E164FLB

車　種	年　式	型　式	タイプ	ヘッドランプ 形式 HIGH	ヘッドランプ 形式 LOW	ヘッドランプ 対応バルブ HIGH	ヘッドランプ 対応バルブ LOW	フォグランプ 形式	フォグランプ 対応バルブ	備　考
ピクシスメガ	H27.07 ～	LA70#A.71#A	ハロゲン仕様車	H4		C/F		H16	a ※ 2	※ 1 灯体裏側にカバーがあり個体差により干渉することがあるため ※ 2 バルブ取り付け角度を調整してください
			LED 仕様車	HB3	-	×※ 1	-			
ビスタ（アルデオ含む）	H10.06 ～ H12.03	AZV.ZZV.SV5#		HB3	-	未	-	H3	未	
	H12.04 ～ H15.07			HB3	-	未	-	HB4	b	
Bb（オープンデッキ含む）	H12.02 ～ H15.03	NPC3#		H4		C/F		HB4	b	
	H15.04 ～ H17.11		ハロゲン仕様車	H4		C/F		HB4	b	
			HID 仕様車	HB3	-	未	-			
	H17.12 ～ H20.09	QNC2#	ハロゲン仕様車	H4		C/F		H11	a	
			HID 仕様車	H9	-	×	-			
	H20.10 ～ H26.07		ハロゲン仕様車	H4		C/F ※ 1		H11	a	※ 1 LH 側灯体後方のスペースが狭いためヘッドランプかリレー BOX を取り外して作業を行ってください ※ 2 配光パターンが乱れるため
			HID 仕様車	H9	-	×	-			
	H26.08 ～ H28.07			H9	-	×	-	H11	未	
ファンカーゴ	H11.08 ～ H14.07	NCP2#		H4		C/F		HB4	b	
	H14.08 ～ H17.09			H4		未		HB4	b	
プラッツ	H11.08 ～ H14.08	NCP.SCP1#		H4		C/F		-	-	
	H14.08 ～ H17.11			H4		C/F		HB4	b	
プリウス（PHV/G's 含む）	H15.09 ～ H17.10	NHW2#	ハロゲン仕様車	H4		C/F		HB4	b	
			HID 仕様車	-	-	-	-			
	H17.11 ～ H23.12		ハロゲン仕様車	H4		×※		HB4	b	※ バルブ後方が防水ゴム固定用樹脂リングに干渉するため装着不可
			HID 仕様車	-	-	-	-			
	H21.05 ～ H23.11	ZVW3#	ハロゲン仕様車	HB3	H11	B	A	H11	a	
			LED 仕様車	HB3	-	B	-			
	H23.12 ～ H27.17		ハロゲン仕様車	HB3	H11	B	A ※ 1	H16	a ※ 2	※ 1 RH 側灯体後方のスペースが狭いためヘッドランプを取り外して作業を行ってください ※ 2 バルブ取り付け角度を調整してください。G's 仕様車は灯体後方のスペースが狭いためバンパーを取り外して作業を行ってください
			LED 仕様車	HB3	-	B	-			
			HID 仕様車	HB3	-	B	-			
プリウスα	H23.05 ～ H26.11	ZVW4#	ハロゲン仕様車	HB3	H11	B	A	H11	a	
			LED 仕様車	HB3	-	B	-			
	H26.12 ～		ハロゲン仕様車	HB3	H11	未 ※ 1	A ※ 2	-	-	※ 1 灯体裏側にカバーがあるため B は未確認 ※ 2 RH 側灯体後方のスペースが狭いためエアクリーナーダクトを取り外して作業を行ってください
			LED 仕様車	-	-	-	-			
ブレイド	H18.12 ～ H24.05	AZE.GRE15#	ハロゲン仕様車	HB3	H11	未	A	H11	a	
			LED 仕様車	HB3	-	未	-			
プレミオ	H13.12 ～ H16.11	ＡＺＴ．ＮＺＴ．ZZT24#	ハロゲン仕様車	H4		未		-	-	
			LED 仕様車	-	-	-	-			
	H16.12 ～ H19.05		ハロゲン仕様車	H4		未		HB4	b	
			LED 仕様車	-	-	-	-			
	H19.06 ～ H24.11	NZT.ZRT26#	ハロゲン仕様車	HB3	H11	未	A	H11	a	
			HID 仕様車	HB3	-	未	-			
	H24.12 ～ H28.05		ハロゲン仕様車	HB3	H11	未	A	H16	a ※	※ バルブ取り付け角度を調整してください
			HID 仕様車	HB3	-	未	-			
	H28.06 ～		ハロゲン仕様車	HIR2		D ※ 1		H16	a ※ 2	※ 1 LH 側灯体後方のスペースが狭いためバッテリーとエアダクトを取り外して作業を行ってください ※ 2 バルブ取り付け角度を調整してください
			HID 仕様車	-	-	-	-			
プレビス	H13.06 ～ H17.11	JCG1#		HB3	-	未	-	HB4	未	
	H17.12 ～ H19.05			HB3	-	未	-	HB4	未	
プログレ	H10.05 ～ H13.03	JCG1#		HB3	HB4	未	未	HB4/ H3	b/ 未	
	H13.04 ～ H19.05		ハロゲン仕様車	HB3	HB4	未	未	HB4/ H3	b/ 未	
			HID 仕様車	HB3	-	未	-			
プロナード	H12.04 ～ H15.05	MCX20	ハロゲン仕様車	HB3	HB4	未	未	HB4	未	
			HID 仕様車	HB3	-	未	-			
プロボックス	H14.07 ～ H17.07	NCP.NLP5#		H4		C/F		HB4	未	
	H17.08 ～ H26.07			H4		C/F		H11	未	
	H26.08 ～	NCP.NSP.NHP16#V		H4		C/F		H16	未	
ベルタ	H17.11 ～ H24.06	ＫＳＰ．ＮＣＰ．SCP9#	ハロゲン仕様車	H4		C/F		H11	a	
			HID 仕様車	-	-	-	-			
ポルテ	H16.07 ～ H24.06	NNP1#	ハロゲン仕様車	H4		C/F		HB4	b	
			HID 仕様車	-	-	-	-			
	H24.07 ～	NCP.NSP14#	ハロゲン仕様車	H4		C/F ※ 1		H16	a ※ 2	※ 1 取付作業時にリレー＆ヒューズボックスの蓋と干渉するため、蓋を開けた状態で作業を行ってください ※ 2 バルブ取り付け角度を調整してください
			HID 仕様車	HB3	-	未	-			
マークⅡ	H08.09 ～ H12.09	GX.JZX.LX10#	ハロゲン仕様車	H4		未		HB4	b ※	※灯体後方のスペースが狭いためヘッドランプを取り外して作業を行ってください
			HID 仕様車	HB3	-	未	-	H3c	未	
	H12.10 ～ H16.10	GX.JZX11#	ハロゲン仕様車	H4	HB4	×※	未	H4 ※	×※	※ヘッドランプ用 HIGH 共用 H4　車両側ヘッドランプ / フォグランプの電気回路が特殊で正常に点灯しないため
			HID 仕様車	H4	-	×※	-			
マーク X	H16.11 ～ H18.09	GRX12#	ハロゲン仕様車	HB3	-	×※	-	HB4	b	※配光が乱れるため
			HID 仕様車	HB3	-	×※	-	HB4	b	※配光が乱れるため
	H18.10 ～ H21.09		ハロゲン仕様車	HB3	-	×※	-	H8	未	※配光が乱れるため
			HID 仕様車	HB3	-	×※	-	H8	a	※配光が乱れるため
	H21.10 ～ H24.08	GRX13#	ハロゲン仕様車	HB3	H11	B	A	H11	a	
			HID 仕様車	HB3	-	未	-			
	H24.08 ～ H28.11			HB3	-	未	-	H16	a ※	※バルブ取り付け角度を調整してください
マークⅡブリット	H14.01 ～ H19.05	GX.JZX11#	ハロゲン仕様車	HB3	-	未	-	HB4	b	
			HID 仕様車	HB3	-	未	-			
マーク X ジオ	H19.09 ～	ANA.GGA1#	ハロゲン仕様車	HB3	H11	未	未 ※ 1	H11	a	※ 1 灯体裏側にカバーがあるため A は未確認 ※ 2 灯体後方のスペースが狭いため B は未確認
			HID 仕様車	HB3	-	未 ※ 2	-			

※一部車両では、本適用表に掲載のバルブとは、異なるタイプのバルブが装着されている場合がありますのでご注意ください。また、表記とバルブタイプが異なる場合、適用未確認車種となりますので装着できません。
※一部の低年式車の H4 バルブについてはハイビームインジケーターが点灯しなくなる場合があります。その際は別途 H4 ハイビームインジケーター点灯回路（品番：WA-4 税抜￥2,400）の装着が必要となります。

和暦	H6	H7	H8	H9	H10	H11	H12	H13	H14	H15	H16	H17	H18	H19	H20	H21	H22	H23	H24	H25	H26	H27	H28	H29	H30	H31/R1	H32/R2	R3	R4
西暦	1994	1995	1996	1997	1998	1999	2000	2001	2002	2003	2004	2005	2006	2007	2008	2009	2010	2011	2012	2013	2014	2015	2016	2017	2018	2019	2020	2021	2022

LED ヘッドランプバルブ・フォグランプバルブ EFFECTER 記号対応一覧

ヘッドランプバルブ A：E10*HFB*/ E30*HFB　B：E15*HFB*/ E35*HFB　C：E14*HFB*　D：E1R*HFB*/ E3R*HFB　E：E191HFB*　F:E34*HFB

フォグランプバルブ a :E104FLB/E10*HFB*　b :E15*HFB*　c :E16*HFB*/ E36*HFB / E164FLB

車　種	年　式	型　式	タイプ	ヘッドランプ 形式 HIGH	ヘッドランプ 形式 LOW	ヘッドランプ 対応バルブ HIGH	ヘッドランプ 対応バルブ LOW	フォグランプ 形式	フォグランプ 対応バルブ	備　考
メガクルーザー	H08.01 ～ H13.10	BXD20		H4-24V		×		-	-	
ヤリス	R02.02 ～	MXPH/MXPA10･15、KSP210	ハロゲン仕様車	HIR2		D		-	-	
ヤリスクロス	R02.09 ～	MXPJ1#・MXPB1#	ハロゲン仕様車	HIR2		D		-	-	
ライトエース（バン / トラック）	H20.02 ～ R2.5	S4#2#		H4		C/F		-	-	
ラウム	H15.04 ～ H23.11	N C A . N C Z . EXZ2#	ハロゲン仕様車	H4		C/F		HB4	未	
			HID 仕様車	-	-	-	-			
ラクティス	H17.09 ～ H19.11	NCP.SCP10#	ハロゲン仕様車	H4		C/F		H11	a	
			HID 仕様車	HB3	-	未	-			
	H19.12 ～ H22.10		ハロゲン仕様車	HB3	H11	未	A	H11	a	
			HID 仕様車	HB3	-	B	-			
	H22.11 ～ H26.04	NCP.NSP12#	ハロゲン仕様車	H4		C/F		H11	未	※ 2 灯体裏側にカバーがあるため A は未確認
			HID 仕様車	H11	-	未	-			
	H26.05 ～ H28.08		ハロゲン仕様車	HIR2		未※			未	※ 灯体裏側にカバーがあるため D は未確認
			HID 仕様車	-	-	-	-			
ラッシュ	H18.01 ～ H28.03	J200E.210E	ハロゲン仕様車	HB3	H11	B	未 ※	H8	未	※ 灯体裏側にカバーがあるため A は未確認
			HID 仕様車	HB3	-	B	-			
RAV4	H12.05 ～ H17.10	ACA.ZCA2#	ハロゲン仕様車	H4		C/F		HB4	未	
			HID 仕様車	-	-	-	-			
	H17.11 ～ H28.07	ACA3#		HB3	-	B	-	H11	a	
	H31.04 ～	MXAA.AXAH5#		-	-	-	-	H16	a	
ランドクルーザー 40	S34.03 ～ S55.07	FJ4#	12V 仕様車	※	※	未	未	-	-	※シールドビームが装着されているため 2 灯式丸型規格サイズのヘッドランプユニットに交換することでバルブの交換が可能です
ランドクルーザー 50	S44.03 ～ S55.07	FJ55.56		※	※	未	未	-	-	※シールドビームが装着されているため 2 灯式丸型規格サイズのヘッドランプユニットに交換することでバルブの交換が可能です
ランドクルーザー 60	S55.08 ～ S62.08	FJ60.61.62	12V 仕様車	H4		未		-	-	※シールドビームが装着されている車両は 2 灯式丸型規格サイズのヘッドランプユニットに交換することでバルブの交換が可能です
	S62.08 ～ H02.01	FJ62	12V 仕様車	-	H4	-	C ※	-	-	※シールドビームが装着されている車両は 4 灯式角型規格サイズのヘッドランプユニットに交換することでバルブの交換が可能です。その際、H4 とは端子配列が異なるため変換コネクターを装着してください。ハイビームインジケーターが点灯しないため、WA-4 を装着してください。灯体後方のスペースが狭いためヘッドランプを取り外して作業を行ってください。
ランドクルーザー 70（ランドクルーザーワゴン含む、70 系プラド除く）	S60.10 ～ H02.01	LJ71	ランドクルーザーワゴン	H4		未		-	-	
	H11.08 ～ H16.08	HZJ7#		H4		C/F ※		H3c		※ハイビームインジケーターが点灯しないため、WA-4 を装着してください。ヘッドランプウォッシャー装着車は LH 側灯体後方のスペースが狭いためヘッドランプを取り外して作業を行ってください
	H26.08 ～ H27.07	GRJ76K GRJ79K	再発売モデル	H4		C/F		HB4	b ※	※純正アクセサリー（JAOS 製）フォグランプ装着車
ランドクルーザー 80	H01.10 ～ H04.07	FJ.HDJ.HZJ8#		H4		未		H3c		
	H04.08 ～ H06.12			H4		未		H3c		
	H07.01 ～ H09.12			H4		C/F ※		H3c	-	※ ハイビームインジケーターが点灯しないため、WA-4 を装着してください。RH 側灯体後方のスペースが狭いためヘッドランプか冷却水リザーバータンクを取り外して作業を行ってください。
ランドクルーザー 100（シグナス含む）	H10.01 ～ H19.08	HDJ.UZJ10#		HB3	HB4	未	B ※	HB4	b	※ LH 側灯体後方のスペースが狭いためバッテリーを取り外して作業を行ってください
			シグナス	HB3	-	B	-	H3	未	
ランドクルーザー 200	H19.09 ～ H23.12	URJ.UZJ20#		HB3	H11	未	A	HB4	b	
	H24.01 ～ H24.12			HB3	H11	未	未	H16	未	
	H25.01 ～ H27.07			HB3	-	B	-		未	
	H27.08 ～		ハロゲン HIGH 仕様車	HB3	-	未※	-	-	-	※ 灯体裏側にカバーがあるため B は未確認
			LED HIGH 仕様車	-	-	-	-	-	-	
ランドクルーザープラド	H08.05 ～ H14.09	KDJ.KZJ.RZJ.VZJ9#		H4		C/F ※		HB4	b	※ハイビームインジケーターが点灯しないため、WA-4 を装着してください。
	H14.10 ～ H21.08	GRJ.KDJ.RZJ.TRJ.VZJ12#		H4		C/F ※		HB4	b	※ LH 側灯体後方のスペースが狭いためバッテリーを取り外して作業を行ってください
	H21.09 ～ H25.08	GDJ,GRJ.TRJ15#		HB3	H11	未	A	H11	a	
	H25.09 ～ H29.09		ハロゲン仕様車	HB3	H11	B ※ 1	未	H16	a ※ 2	※ 1 灯体後方のスペースが狭いためヘッドランプを取り外して作業を行ってください ※ 2 バルブ取り付け角度を調整してください
			LED 仕様車	HB3	-	B ※ 1	-			
ルーミー（カスタム含む）	H28.11 ～	M90#A.91#A	ハロゲン仕様者	H4		C/F ※				※ 取付作業時にリレー＆ヒューズボックスの蓋と干渉するため、蓋を開けた状態で作業を行ってください
			LED 仕様車	-	-	-	-			

※一部車両では、本適用表に掲載のバルブとは、異なるタイプのバルブが装着されている場合がありますのでご注意ください。また、表記とバルブタイプが異なる場合、適用未確認車種となりますので装着できません。
※一部の低年式車の H4 バルブについてはハイビームインジケーターが点灯しなくなる場合があります。その際は別途 H4 ハイビームインジケーター点灯回路（品番：WA-4 税抜￥2,400）の装着が必要となります。

和暦	H6	H7	H8	H9	H10	H11	H12	H13	H14	H15	H16	H17	H18	H19	H20	H21	H22	H23	H24	H25	H26	H27	H28	H29	H30	H31/R1	H32/R2	R3	R4
西暦	1994	1995	1996	1997	1998	1999	2000	2001	2002	2003	2004	2005	2006	2007	2008	2009	2010	2011	2012	2013	2014	2015	2016	2017	2018	2019	2020	2021	2022

INDEX へ戻る

LED ヘッドランプバルブ・フォグランプバルブ EFFECTER 記号対応一覧

ヘッドランプバルブ　A：E10*HFB*/ E30*HFB　B：E15*HFB*/ E35*HFB　C：E14*HFB*　D：E1R*HFB*/ E3R*HFB　E：E191HFB*　F:E34*HFB

フォグランプバルブ　a :E104FLB/E10*HFB*　b :E15*HFB*　c :E16*HFB*/ E36*HFB / E164FLB

LEXUS レクサス

車種	年式	型式	タイプ	ヘッドランプ 形式 HIGH	ヘッドランプ 形式 LOW	ヘッドランプ 対応バルブ HIGH	ヘッドランプ 対応バルブ LOW	フォグランプ 形式	フォグランプ 対応バルブ	備考
CT（F スポーツ含む）	H23.01 ～ H25.12	ZWA1#	ハロゲン仕様車	H9	H11	×	A ※	H11	a	※ RH 側灯体後方のスペースが狭いため周辺部品を取り外すかヘッドランプを取り外して作業することを推奨します
			LED 仕様車	H9	-	×	-			
	H26.01 ～		ハロゲン仕様車	H9	H11	×	未	H16	未	
			LED 仕様車	H9	-	×	-			
GS（ハイブリッド含む）	H17.08 ～ H23.12	GRS.GWS.UZS.URS19#		-	-	-	-	HB4	b	
	H24.01 ～ H27.10	G#L1#		-	-	-	-	H11	未	
HS	H21.07 ～ H24.12	ANF10#		HB3	-	未 ※	-	H11	未	※ 灯体裏側にカバーがあるため B は未確認
	H25.01 ～ H30.03			HB3	-	未 ※	-	-	-	※ 灯体裏側にカバーがあるため B は未確認
IS（IS-F/IS-C/ ハイブリッド含む）	H17.09 ～ H22.07	GSE.USE2#	ハロゲン仕様車	HB3	H11	未	未	HB4	b	※ 灯体裏側にカバーがあるため B は未確認
			HID 仕様車	HB3	-	未 ※	-			
	H22.08 ～ H25.04			HB3	-	未 ※	-	H11	未	※ 灯体裏側にカバーがあるため B は未確認
	H25.05 ～ H28.10	GSE.AVE3#		-	-	-	-	H16	a ※	※バルブ取り付け角度を調整してください（F SPORT は未調査）
LS（ハイブリッド / ロング含む）	H18.09 ～ H21.09	USF.UVF4#		-	-	-	-	HB4	b	
	H21.10 ～ H24.09			-	-	-	-	HB4	未	
	H24.10 ～			-	-	-	-	-	-	
NX（ハイブリッド含む）	H26.07 ～ H29.08	AYZ.AGZ1#	LED 仕様車	HB3	-	未 ※	-	-	-	※ 灯体裏側にカバーがあるため B は未確認
			3 眼 LED 仕様車	-	-	-	-	-	-	
RX（ハイブリッド含む）	H21.01 ～ H24.03	AGL,GGL,GYL1#	HID 仕様車	HB3	-	B	-	H11	a	
			LED 仕様車	HB3	-	未 ※	-	H11	a	※ 灯体裏側にカバーがあるため B は未確認
	H24.04 ～ H27.09			H9	-	×	-	H11	未	
SC	H17.07 ～ H22.07	UZZ40		-	-	-	-	H3	未	

NISSAN ニッサン

車種	年式	型式	タイプ	ヘッドランプ 形式 HIGH	ヘッドランプ 形式 LOW	ヘッドランプ 対応バルブ HIGH	ヘッドランプ 対応バルブ LOW	フォグランプ 形式	フォグランプ 対応バルブ	備考
アトラス F24	H19.06 ～	F24		H4		未		H11	未	
NT450 アトラス（ハイブリッド含む）	H25.01 ～	F#A	標準キャブ ハロゲン仕様車	H4		C/F ※		H3	未	※ ハイブリッド車、パートタイム 4WD 車は未確認。本車両は 24V 仕様の場合でも灯火器類は 12V です
			標準キャブ HID 仕様車	-	-	-	-			
		F#B	ワイドキャブ ハロゲン仕様車	H4		C/F ※		H3	未	※ ハイブリッド車、パートタイム 4WD 車は未確認。本車両は 24V 仕様の場合でも灯火器類は 12V です
			ワイドキャブ HID 仕様車	-	-	-	-			
インフィニティ Q45	H01.10 ～ H09.09	G50		H4		×※		H3	未	※ 車両側ヘッドランプの電気回路が特殊で正常に点灯しないため
ウイングロード	H13.10 ～ H17.10	Y11	ハロゲン仕様車	HB3	HB4	未	未	H11	a	
			HID 仕様車	HB3	-	未	-			
	H17.11 ～ H30.03	Y12	ハロゲン仕様車	-	HB4	-	B ※	HB4	b	※ 個体差により配光が乱れることがあります。配光未調査のため適切な照射が得られない可能性があります
			HID 仕様車	-	-	-	-			
AD/AD エキスパート /NV150 AD	H19.01 ～ H28.11	VY12		H4		C/F		-	-	
	H28.12 ～			H4		C/F		未	未	
エクストレイル（ハイブリッド含む）	H12.10 ～ H15.05	T30	ハロゲン仕様車	H4		C/F		H3	未	
			HID 仕様車	-	-	-	-			
	H15.06 ～ H19.07		ハロゲン仕様車	H4		C/F		H11	a	
			HID 仕様車	-	-	-	-			
	H19.08 ～ H22.06	T31	ハロゲン仕様車	H4		C/F		H8	a ※	※ リングイルミフォグランプ装着車は適合不可
			HID 仕様車	HB3	-	未	-			
	H22.07 ～ H25.11		ハロゲン仕様車	-	H11	-	未 ※ 1	H8	a ※ 2	※ 1 灯体裏側にカバーがあるため A は適合不可 ※ 2 RH 側灯体後方のスペースが狭いためフロントバンパーを取り外して作業を行ってください。リングイルミフォグランプ装着車は適合不可
			HID 仕様車	-	-	-	-			
	H25.12 ～ H29.06	T32	ハロゲン仕様車	H9	H11	×	×※ 1	H11 ※ 2	a ※ 3	※ 1 配光パターンが乱れるため ※ 2 LED フォグランプ装着車は除く ※ 3 リングイルミフォグランプ装着車は適合不可
			LED 仕様車	-	-	-	-			
	H29.06 ～		ハロゲン仕様車	H9	H11	×	未	H8	未※	※ 3LED フォグランプ装着車は除く
			LED 仕様車	-	-	-	-			
	R4.7 ～	T33								
エルグランド	H09.05 ～ H12.08	E50		H4		未		H3	未	
	H12.08 ～ H14.05		ハロゲン仕様車	HB3	HB4	未	未	-	-	
			HID 仕様車	HB3	-	未	-			
	H14.05 ～ H16.08	E51	ハロゲン仕様車	HB3	-	未	-	H11/ H3	a/ 未	
			HID 仕様車	HB3	-	未	-			
	H16.08 ～ H22.08			HB3	-	未	-	H11	a ※	※ リングイルミフォグランプ装着車は適合不可
			AFS 装着車	HB3	-	B	-			
	H22.08 ～ H25.12	E52		H9	-	×	-	H8	a ※	※ リングイルミフォグランプ装着車は適合不可
	H26.01 ～		HID 仕様車	H9	-	×	-	H8/ H11	a ※	※ リングイルミフォグランプ装着車は適合不可
			LED 仕様車	-	-	-	-			
オッティ	H17.06 ～ H18.10	H91W	ハロゲン仕様車	H4		C/F		-	-	
			4 灯式仕様車	-	-	-	-			
	H18.10 ～	H92W	ハロゲン仕様車	H4		C/F		-	-	
			HID 仕様車	HB3	-	未	-			
キックス	H20.10 ～	H59A		H4		C/F		H11	未	

※一部車両では、本適用表に掲載のバルブとは、異なるタイプのバルブが装着されている場合がありますのでご注意ください。また、表記とバルブタイプが異なる場合、適用未確認車種となりますので装着できません。
※一部の低年式車の H4 バルブについてはハイビームインジケーターが点灯しなくなる場合があります。その際は別途 H4 ハイビームインジケーター点灯回路（品番：WA-4 税抜￥2,400）の装着が必要となります。

和暦	H6	H7	H8	H9	H10	H11	H12	H13	H14	H15	H16	H17	H18	H19	H20	H21	H22	H23	H24	H25	H26	H27	H28	H29	H30	H31/R1	H32/R2	R3	R4
西暦	1994	1995	1996	1997	1998	1999	2000	2001	2002	2003	2004	2005	2006	2007	2008	2009	2010	2011	2012	2013	2014	2015	2016	2017	2018	2019	2020	2021	2022

LED ヘッドランプバルブ・フォグランプバルブ EFFECTER 記号対応一覧

ヘッドランプバルブ A：E10*HFB*/ E30*HFB　B：E15*HFB*/ E35*HFB　C：E14*HFB*　D：E1R*HFB*/ E3R*HFB　E：E191HFB*　F:E34*HFB

フォグランプバルブ a :E104FLB/E10*HFB*　b :E15*HFB*　c :E16*HFB*/ E36*HFB / E164FLB

車種	年式	型式	タイプ	ヘッドランプ 形式 HIGH	ヘッドランプ 形式 LOW	ヘッドランプ 対応バルブ HIGH	ヘッドランプ 対応バルブ LOW	フォグランプ 形式	フォグランプ 対応バルブ	備考
キャラバン/NV350 キャラバン	H13.04～ H17.11	E25		H4		未		-	-	
	H17.12～ H24.05			H4		未		H11	a	
	H24.06～ H29.07	E26	ハロゲン仕様車	H4		C/F		H11	a ※	※ ワイド幅仕様車は未確認。リングイルミフォグランプ装着車は適合不可
			HID 仕様車	-	-	-	-			
	H29.07～		ハロゲン仕様車	H4		C/F		H11	未	
			LED 仕様車	-	-	-	-			
キューブ（キューブキュービック含む）	H14.10～ H20.10	Z11	ハロゲン仕様車	H4		C/F		HB4	b	
			HID 仕様車	-	-	-	-			
	H20.11～	Z12	ハロゲン仕様車	H4		C/F		H8	a ※	※ リングイルミフォグランプ装着車は適合不可
			HID 仕様車	-	-	-	-			
クリッパー（NV100/NT100/ リオ含む）	H19.06～ H24.12	U71#.U72#		H4		C/F		-	-	
	H25.12～ H27.01	DR64#		H4		C/F		H8	a	
	H25.12～	DR16T		H4		C/F		H16	未	
	H27.02～	DR17#		H4		C/F		H8	未	
クルー	H05.07～ H21.06	K30		H4		未		H3	未	
グロリア	S63.07～ H26.09	Y31		H4		×※		H3	未	※ 車両側ヘッドランプの電気回路が特殊で正常に点灯しないため
	H03.06～ H07.05	Y32		H4		未		H3	未	
	H07.06～ H11.05	Y33	ハロゲン仕様車	H4		未		H3	未	
			HID 仕様車	-	-	-	-			
	H11.06～ H13.11	Y34	ハロゲン仕様車	HB3	-	未	-	H3	未	
			HID 仕様車	HB3	-	未	-			
	H13.12～ H16.10		ハロゲン仕様車	HB3	-	未	-	HB4	b	
			HID 仕様車	HB3	-	未	-			
サクラ	R4.6～	B6AW(KEO)								
サファリ	H09.10～ H16.07	Y61		H4		未		H3	未	
	H16.08～ H19.06			H4		未		H11	未	
サニー	H14.05～ H16.05	B15		-	-	-	-	H11	a	
シーマ（セドリック シーマ / グロリア シーマ含む）	S63.07～ H03.07	Y31		H4		×※		H3c	未	※ 車両側ヘッドランプの電気回路が特殊で正常に点灯しないため
	H03.08～ H08.05	Y32		H4		未		H3	未	
	H08.06～ H13.01	Y33	ハロゲン仕様車	H4		未		H3	未	
			HID 仕様車	-	-	-	-			
	H13.01～ H15.07	F50	ハロゲン仕様車	-	H4	-	未	-	-	
			HID 仕様車	-	-	-	-			
	H15.08～ H18.01			HB3	-	未	-	-	-	
	H18.02～ H22.07			HB3	-	未	-	HB4	b	
ジューク	H22.06～ H26.06	F15	ハロゲン仕様車	H4		C/F		H8	a ※	※ リングイルミフォグランプ装着車は適合不可
			HID 仕様車	-	-	-	-			
	H26.07～		ハロゲン仕様車	HB3	H11	未 ※ 1	未 ※ 1	H11	a ※ 2	※ 1 灯体裏側にカバーがあるため A、B は未確認 ※ 2 リングイルミフォグランプ装着車は適合不可
			HID 仕様車	HB3	-	未 ※ 1	-			
シルビア（ヴァリエッタ含む）	H10.12～ H14.08	S15	ハロゲン仕様車	HB3	-	未	-	H3	未	
			HID 仕様車	HB3	-	未	-			
スカイライン（スカイライン GT-R 含む）	H10.06～ H13.05	R34	ハロゲン仕様車	HB3	-	未	-	-	-	
	H13.06～ H19.09	V35		H4	-	未	-	※	未	※ヘッドランプ用 HIGH 共用 H4
	H18.11～ H21.12	V36		-	-	-	-	HB4	b	
	H22.01～ H25.10			-	-	-	-	H8	a	
スカイラインクーペ	H15.01～ H17.10	V35		H4	-	未	-	※	未	※ヘッドランプ用 HIGH 共用 H4
スカイラインクロスオーバー	H21.07～	J50		H9	-	未	-	H8	a	
ステージア	H08.10～ H10.07	M35		H4	-	未※	-	※	未	※ヘッドランプ用 HIGH 共用 H4
	H10.08～ H19.06		ハロゲン仕様車	H4	-	未※	-	※	未	※ヘッドランプ用 HIGH 共用 H4
			HID 仕様車	H4	-	未※	-			
セドリック	S63.07～ H26.09	Y31		H4		×※		H3	未	※ 車両側ヘッドランプの電気回路が特殊で正常に点灯しないため
	H03.06～ H07.05	Y32		H4		未		H3	未	
	H07.06～ H11.05	Y33	ハロゲン仕様車	H4		未		H3	未	
			HID 仕様車	-	-	-	-			
	H11.06～ H13.11	Y34	ハロゲン仕様車	HB3	-	未	-	H3	未	
			HID 仕様車	HB3	-	未	-			
	H13.12～ H16.10		ハロゲン仕様車	HB3	-	未	-	H3	未	
			HID 仕様車	HB3	-	未	-			
セフィーロ	H10.12～ H15.02	A33	ハロゲン仕様車	HB3	HB4	未	未	H3	未	
セレナ（S ハイブリッド /e-POWER 含む）	H13.12～ H17.04	C24	ハロゲン仕様車	H4		C/F		H3	未	
	H17.05～ H19.11	C25	ハロゲン仕様車	H4		C/F		H8	a	
			HID 仕様車	-	-	-	-			
	H19.12～ H22.10		ハロゲン仕様車	HB3	H11	未 ※ 1	未 ※ 1	H8	a ※ 2	※ 1 灯体裏側にカバーがあるため A、B は未確認 ※ 2 リングイルミフォグランプ装着車は適合不可
			HID 仕様車	-	-	-	-			
	H22.11～ H25.11	C26	ハロゲン仕様車	HB3	HB4	未 ※ 1	×※ 2	H8	a ※ 3	※ 1 灯体裏側のカバーがあるため B は未確認 ※ 2 配光パターンが乱れるため ※ 3 リングイルミフォグランプ装着車は適合不可
			HID 仕様車	HB3	-	未 ※ 1	-			
	H25.12～ H28.08		ハロゲン仕様車	HB3	H11	B	A	H11	a ※	※ リングイルミフォグランプ装着車は適合不可
			LED 仕様車	HB3	-	B	-			
	H28.08～	C27	ハロゲン仕様車	H9	H11	×	× ※	H11/ H8	a/ 未	※ 配光パターンが乱れるため
			LED 仕様車	H9	-	×	-			
GT-R	H19.12～ H25.11	R35		H9	-	×	-	-	-	
ダットサン	H09.01～ H14.07	D22		H4		未		-	-	

※一部車両では、本適用表に掲載のバルブとは、異なるタイプのバルブが装着されている場合がありますのでご注意ください。また、表記とバルブタイプが異なる場合、適用未確認車種となりますので装着できません。
※一部の低年式車の H4 バルブについてはハイビームインジケーターが点灯しなくなる場合があります。その際は別途 H4 ハイビームインジケーター点灯回路（品番：WA-4 税抜￥2,400）の装着が必要となります。

和暦	H6	H7	H8	H9	H10	H11	H12	H13	H14	H15	H16	H17	H18	H19	H20	H21	H22	H23	H24	H25	H26	H27	H28	H29	H30	H31/R1	H32/R2	R3	R4
西暦	1994	1995	1996	1997	1998	1999	2000	2001	2002	2003	2004	2005	2006	2007	2008	2009	2010	2011	2012	2013	2014	2015	2016	2017	2018	2019	2020	2021	2022

INDEX へ戻る

LED ヘッドランプバルブ・フォグランプバルブ EFFECTER 記号対応一覧

ヘッドランプバルブ A：E10*HFB*/ E30*HFB　B：E15*HFB*/ E35*HFB　C：E14*HFB*　D：E1R*HFB*/ E3R*HFB　E：E191HFB*　F:E34*HFB

フォグランプバルブ a :E104FLB/E10*HFB*　b :E15*HFB*　c :E16*HFB*/ E36*HFB / E164FLB

車　種	年　式	型　式	タイプ	ヘッドランプ 形式 HIGH	ヘッドランプ 形式 LOW	ヘッドランプ 対応バルブ HIGH	ヘッドランプ 対応バルブ LOW	フォグランプ 形式	フォグランプ 対応バルブ	備　考
ティアナ	H15.02～ H17.11	J31		-	-	-	-	H11	a	
	H17.12～ H20.05		ハロゲン仕様車	-	H11	-	未	H8	a	
			HID 仕様車	-	-	-	-			
	H20.06～ H26.01	J32	4 灯式ハロゲン仕様車	H9	H11	×	未 ※ 1	H11	a ※ 2	※ 1 灯体裏側にカバーがあるため A は未確認 ※ 2 リングイルミフォグランプ装着車は適合不可
			4 灯式 HID 仕様車	H9	-	×	-			
			2 灯式 HID 仕様車	-	-	-	-			
			アクシス	H9	-	×	-	H8	未	
	H26.02～	L33	ハロゲン仕様車	H9	H11	×	未	H11	a ※	※リングイルミフォグランプ装着車は適合不可
			HID 仕様車	H9	-	×	-			
ティーダ（ティーダラティオ、ラティオ含む）	H16.09～ H19.12	C11	ハロゲン仕様車	H4		C/F ※ 1		H8	a	※ 1 灯体後方のスペースが狭いためヘッドランプを取り外して作業を行ってください ※ 2 灯体裏側にカバーがあるため A は未確認
			2 灯式 HID 仕様車	-	-	-	-			
			4 灯式 HID 仕様車	H11	-	未 ※ 2	-			
	H20.01～ H24.09		ハロゲン仕様車	H4		C/F ※ 1		H8	a	※ 1 灯体後方のスペースが狭いためヘッドランプを取り外して作業を行ってください ※ 2 灯体裏側にカバーがあるため A は未確認
			HID 仕様車	H11	-	未 ※ 2	-			
	H24.10～ H26.10	N17		H4		C/F ※		-	-	
	H26.10～ H28.12			H4		未		H11	未	
ティーノ（ハイブリッド含む）	H10.12～ H15.03	V10		HB3	-	未	-	H3	未	
デイズ（ハイウェイスター含む）	H25.06～ H31.03	B21W	ハロゲン仕様車	H4		C/F ※ 1		H16	a ※ 2	※ 1 LH 側灯体後方のスペースが狭いためリレー BOX かヘッドランプを取り外して作業を行ってください ※ 2 ハイウェイスター、リングイルミフォグランプ装着車は適合不可。
			HID 仕様車	-	-	-	-			
	H31.03～	B4#W	ハロゲン仕様車	H19		E		-	-	
			LED 仕様車	-	-	-	-	H16	a	
デイズルークス	H26.02～ R2.2	B21A	ハロゲン仕様車	H4		C/F ※ 1		H16	a ※ 2	※ 1LH 側灯体後方のスペースが狭いためヘッドランプを取り外して作業を行ってください。 ※ 2 ハイウェイスター、リングイルミフォグランプ装着車は適合不可。
			HID 仕様車	-	-	-	-			
デュアリス	H19.05～ H21.08	J10		-	-	-	-	H11	a	
	H21.09～			-	-	-	-	H11	未	
テラノ（レグラス含む）	H11.02～ H14.08	R50	ハロゲン仕様車	H4		未		-	-	※ 灯体後方のスペースが狭いため B は適合不可
			HID 仕様車	HB3	-	未 ※	-			
ノート（e-POWER 含む）	H17.01～ H19.12	E11	ハロゲン仕様車	H4		C/F		H8	×※	※灯体後方のスペースが狭いため適合不可
			HID 仕様車	-	-	-	-			
	H20.01～ H24.08		ハロゲン仕様車	H4		C/F		H8	×※	※灯体後方のスペースが狭いため適合不可
			HID 仕様車	-	-	-	-			
	H24.09～ H26.09	E12		H4		C/F		H11/ H8	a ※	※リングイルミフォグランプ装着車は適合不可。H8 タイプフォグランプ装着車は未確認
	H26.10～ H28.10		ハロゲン仕様車	H4		C/F		H11	a ※	※ リングイルミフォグランプ装着車は適合不可
			LED 仕様車	HB3	-	未	-			
	H28.11～ R2.11		ハロゲン仕様車	HB3	H11	B	A	H8	a	
			LED 仕様車	HB3	-	未	-			
	R2.12～	E13	ハロゲン仕様車	H4		C/F		-	-	
			LED 仕様車	-	-	-	-	-	-	
バネットバン / バネットトラック / NV200 バネット / e-NV200	H11.06～ H24.05	SK#		H4		C/F		H3	未	
	H24.06～			H4		C/F		-	-	
	H21.05～	M20		H4		C/F ※		H8	未	※ RH 側灯体後方のスペースが狭いためウインドーウオッシャータンクを取り外して作業を行ってください
	H26.10～	ME0.VME0	e-NV200	H4		C/F ※		H11	a	※ C は灯体内部のシェードに若干干渉するため適合不可
ピノ	H19.01～ H22.01	HC24S		H4		C/F		-	-	
フーガ（ハイブリッド含む）	H16.10～ H21.10	Y50	ハロゲン仕様車	HB3	-	未 ※	-	H11	a	※ 灯体裏側にカバーがあるため B は未確認
			HID 仕様車	HB3	-	未 ※	-			
	H21.11～ H27.02	Y51		-	-	-	-	H8	a	
プリメーラ（ワゴン含む）	H13.01～ H15.06	P12	ハロゲン仕様車	HB3	HB4	未	未	-	-	
			HID 仕様車	HB3	-	未	-			
	H15.07～ H17.12		ハロゲン仕様車	HB3	HB4	未	未	H11	a	
			HID 仕様車	HB3	-	未	-			
ブルーバードシルフィ / シルフィ	H15.02～ H17.11	G10		-	-	-	-	H11	a	
	H17.12～ H24.11	G11	ハロゲン仕様車	HB3	HB4	B	B	H11	a	
			HID 仕様車	-	-	-	-			
	H24.12～	B17	ハロゲン仕様車	H9	H11	×	未 ※	H11	a	※ 灯体裏側にカバーがあるため A は未確認
			HID 仕様車	H9	-	×	-			
プレサージュ	H15.07～ H18.04	U31	ハロゲン仕様車	H4		C/F		H11	a	
			HID 仕様車	-	-	-	-			
	H18.05～ H21.07		ハロゲン仕様車	-	H11	-	未	H8/ H11	a ※	※ H11 タイプフォグランプ装着車は未確認
			HID 仕様車	-	-	-	-			
プレジデント	H02.10～ H10.11	JG50.PG50		H4		×※		H3	未	※ 車両側ヘッドランプの電気回路が特殊で正常に点灯しないため
	H10.12～ H14.10			-	-	-	-	H3	未	
	H15.10～ H22.10	PF50		HB3	-	未	-	H3	未	
マーチ	H14.03～ H17.07	K12	ハロゲン仕様車	H4		C/F		H11	a	
	H17.08～ H19.05		ハロゲン仕様車	H4		C/F		H11	a	
	H19.06～ H22.06		ハロゲン仕様車	-	H11	-	未 ※	H11	a	※ 灯体裏側にカバーがあるため A は未確認
	H22.07～ H25.05	K13		H4		C/F ※ 1		H11	a ※ 2	※ 1 灯体後方のスペースが狭いためヘッドランプを取り外して作業を行ってください ※ 2 リングイルミフォグランプ装着車は適合不可
	H25.06～			H4		C/F ※ 1		H11	a ※ 2	
ムラーノ	H16.09～ H20.08	Z50		-	-	-	-	HB4	b	
	H20.09～ H23.01	Z51		-	-	-	-	H8	a	
	H23.02～ H27.03			-	-	-	-	H8	未	

※一部車両では、本適用表に掲載のバルブとは、異なるタイプのバルブが装着されている場合がありますのでご注意ください。また、表記とバルブタイプが異なる場合、適用未確認車種となりますので装着できません。
※一部の低年式車の H4 バルブについてはハイビームインジケーターが点灯しなくなる場合があります。その際は別途 H4 ハイビームインジケーター点灯回路（品番：WA-4 税抜￥2,400）の装着が必要となります。

和暦	H6	H7	H8	H9	H10	H11	H12	H13	H14	H15	H16	H17	H18	H19	H20	H21	H22	H23	H24	H25	H26	H27	H28	H29	H30	H31/R1	H32/R2	R3	R4
西暦	1994	1995	1996	1997	1998	1999	2000	2001	2002	2003	2004	2005	2006	2007	2008	2009	2010	2011	2012	2013	2014	2015	2016	2017	2018	2019	2020	2021	2022

LED ヘッドランプバルブ・フォグランプバルブ EFFECTER 記号対応一覧

ヘッドランプバルブ　A：E10*HFB*/ E30*HFB　B：E15*HFB*/ E35*HFB　C：E14*HFB*　D：E1R*HFB*/ E3R*HFB　E：E191HFB*　F:E34*HFB

フォグランプバルブ　a :E104FLB/E10*HFB*　b :E15*HFB*　c :E16*HFB*/ E36*HFB / E164FLB

車種	年式	型式	タイプ	ヘッドランプ 形式 HIGH	ヘッドランプ 形式 LOW	ヘッドランプ 対応バルブ HIGH	ヘッドランプ 対応バルブ LOW	フォグランプ 形式	フォグランプ 対応バルブ	備考
モコ	H14.04～ H18.01	MG21S		H4		C/F		H8	未	
	H18.02～ H23.01	MG22S		H4		C/F		H8	a	
	H23.02～ H28.05	MG33S	ハロゲン仕様車	H4		C/F		H8	a	
			HID 仕様車	-	-	-	-	H8	a	
ラフェスタ / ラフェスタジョイ / ラフェスタハイウェイスター	H16.12～ H19.04	B30	ハロゲン仕様車	H4		C/F		H8	a	
			HID 仕様車	-	-	-	-			
	H19.05～ H24.12		ハロゲン仕様車	HB3	-	未	-	H8	a	
			HID 仕様車	HB3	-	未	-			
	H23.06～ H30.03	CW##WN	ハロゲン仕様車	HB3	H11	未	A	H11	a ※	※バルブ取り付け角度を調整してください
			HID 仕様車	HB3	-	未	-			
リーフ	H22.12～ H24.10	ZE0		H9	-	×	-	H8/ H11	a ※	※リングイルミフォグランプ装着車は適合不可
	H24.11～	AZE0	ハロゲン仕様車	H4		×※ 1		H11	a ※ 2	※ 1 リングイルミフォグランプ装着車は適合不可 ※ 2 灯体裏側のカバーがあるため適合不可
			LED 仕様車	H9	-	×	-			
	H29.09～	ZE1	ハロゲン仕様車	HB3	H11	×※ 1	未 ※ 2	H8	未	※ 1 灯体後方のスペースが狭いため ※ 2 灯体裏側のカバーがあるため A は未確認
			LED 仕様車	-	-	-	-			
リバティ	H13.05～ H16.02	M12	ハロゲン仕様車	H4	HB4	未	B	※	未	※ヘッドランプ用 HIGH 共用 H4
			HID 仕様車	H4	-	未	-			
ルークス	H21.12～ H25.04	ML21S	ハロゲン仕様車	H4		C/F		H8	a	
			HID 仕様車	-	-	-	-			
	R2.3～	B4#A	ハロゲン仕様車	H19		E		-	-	
			LED 仕様車	-	-	-	-	-	-	
180SX	H01.04～ H08.07	S13		H4		未		H3	未	
	H08.08～ H10.12			H4		C/F		H3	未	

HONDA ホンダ

車種	年式	型式	タイプ	ヘッドランプ 形式 HIGH	ヘッドランプ 形式 LOW	ヘッドランプ 対応バルブ HIGH	ヘッドランプ 対応バルブ LOW	フォグランプ 形式	フォグランプ 対応バルブ	備考
アクティ / バモス / バモスホビオ（トラック / バン / ワゴン）	H11.05～ H30.03	HA6.7.HH5.6.HM1.2.3.4.HJ1.2		H4		C/F ※		-	-	※ 灯体後方のスペースが狭いためヘッドランプを取り外して作業を行ってください
	H21.12～	HA8.9		H4		C/F		-	-	
アコード（ワゴン / ツアラー / ハイブリッド含む、プラグインハイブリッド除く）	H14.10～ H17.10	CL7.8.9. CM1.2.3		-	-	-	-	H11	未	
	H17.11～ H20.11			-	-	-	-	H11	未	
	H20.12～ H25.03	CU1.2.CW1.2	ハロゲン仕様車	HB3	-	×	-	H11	a	
			HID 仕様車	HB3	-	×	-			
	H25.06～ H28.05	CR6		HB3	-	×	-	H8	未	
インサイト	H11.09～ H18.06	ZE1		H4		未		-	-	
	H21.02～ H26.03	ZE2.3	ハロゲン仕様車	HB3	H11	×	A	H11	a	
			HID 仕様車	HB3	-	×	-			
インスパイア	H15.06～ H19.11	UC1		HB3	-	×	-	H11	a	
	H19.12～ H24.09	CP3		HB3	-	×	-	H11	未	
インテグラ（タイプ R 含む）	H16.09～ H18.06			HB3	-	×	-	-	-	
ヴェゼル（ハイブリッド含む）	H25.12～ H30.02	RU1.2.3.4	ハロゲン仕様車	H4		C/F		H8	a	
			LED 仕様車	HB3	-	×	-			
	H30.02～		ハロゲン仕様車	HB3	H11	×	未	H8	a ※	※ LED フォグランプ装着車は適合不可
			LED 仕様車	-	-	-	-			
エアウェイブ / パートナー	H17.04～ H22.08	GJ1.2.3.4	ハロゲン仕様車	HB3	H11	×	未	H11	a ※	※ 灯体後方のスペースが狭いためフロントバンパーを取り外して作業を行ってください
			HID 仕様車	HB3	-	×	-			
S660	H27.04～	JW5		HB3	-	×	-	-	-	
エディックス	H16.07～ H21.08	BE1.2.3.4.8	ハロゲン仕様車	H4		C/F		HB4/ H11	b/a ※	※ HB4 バルブ仕様フォグランプ装着車は未調査
			HID 仕様車	-	-	-	-			
MDX	H15.03～ H18.03	YD1		HB3	HB4	×	未	HB4	未	
NSX/NSX-R	H15.10～ H17.12	NA1.2		HB3	-	×	-	H3	未	
N-VAN（+STYLE 含む）	H30.07～	JJ1.2	ハロゲン仕様車	H4		C/F ※		-	-	※ 灯体後方のスペースが狭いため RH 側 ウインドウォッシャータンクを取り外して作業を行ってください。
			LED 仕様車	-	-	-	-			
N-BOX（カスタム /N-BOX プラス /N-BOX スラッシュ含む）	H23.12～ H28.8	JF1.2	ハロゲン仕様車	H4		C/F		H8	a ※	※ LED フォグランプ装着車は適合不可。モデューロ X は未調査
			2 灯式 HID 仕様車	-	-	-	-			
			4 灯式 HID 仕様車	HB3	-	×	-			
N-WGN（カスタム含む）	H25.11～	JH1.2	ハロゲン仕様車	H4		C/F		H16	a ※	※ バルブ取り付け角度を調整してください。灯体後方のスペースが狭くインナーフェンダーに干渉する場合がありますが問題ございません。LED フォグランプ装着車は適合不可
			2 灯式 HID 仕様車	-	-	-	-			
			4 灯式 HID 仕様車	-	-	-	-			
	R1.8～	JH3.4	ハロゲン仕様車	未		未		-	-	
N-ONE	H24.11～	JG1.2	ハロゲン仕様車	HIR2		未※ 1		H8	a ※ 2	※ 1 灯体裏側にカバーがあるため D は未確認 ※ 2 LED フォグランプ装着車は適合不可
			HID 仕様車	-	-	-	-			
エリシオン	H16.05～ H25.10	RR1.2.3.4.5.6		-	-	-	-	H11	a	
			プレステージ	HB3	-	×	-	H11	a	
オデッセイ（ハイブリッド含む）	H11.12～ H15.09	RA6.7.8.9		-	-	-	-	-	-	
	H15.10～ H20.09	RB1.2		-	-	-	-	H11	a	
	H20.10～ H23.09	RB3.4		HB3	-	×	-	H11	a	
	H23.10～ H25.10			HB3	-	×	-	H8	a	
	H25.11～	RC1.2.4	ハロゲン仕様車	HB3	H11	×	未	H8	a	
			LED 仕様車	HB3	-	×	-			

※一部車両では、本適用表に掲載のバルブとは、異なるタイプのバルブが装着されている場合がありますのでご注意ください。また、表記とバルブタイプが異なる場合、適用未確認車種となりますので装着できません。
※一部の低年式車の H4 バルブについてはハイビームインジケーターが点灯しなくなる場合があります。その際は別途 H4 ハイビームインジケーター点灯回路（品番：WA-4 税抜￥2,400）の装着が必要となります。

和暦	H6	H7	H8	H9	H10	H11	H12	H13	H14	H15	H16	H17	H18	H19	H20	H21	H22	H23	H24	H25	H26	H27	H28	H29	H30	H31/R1	H32/R2	R3	R4
西暦	1994	1995	1996	1997	1998	1999	2000	2001	2002	2003	2004	2005	2006	2007	2008	2009	2010	2011	2012	2013	2014	2015	2016	2017	2018	2019	2020	2021	2022

INDEX へ戻る

LED ヘッドランプバルブ・フォグランプバルブ EFFECTER 記号対応一覧

ヘッドランプバルブ A : E10*HFB*/ E30*HFB　B : E15*HFB*/ E35*HFB　C : E14*HFB*　D : E1R*HFB*/ E3R*HFB　E : E191HFB*　F:E34*HFB

フォグランプバルブ a :E104FLB/E10*HFB*　b :E15*HFB*　c :E16*HFB*/ E36*HFB / E164FLB

車種	年式	型式	タイプ	ヘッドランプ 形式 HIGH	ヘッドランプ 形式 LOW	ヘッドランプ 対応バルブ HIGH	ヘッドランプ 対応バルブ LOW	フォグランプ 形式	フォグランプ 対応バルブ	備考
グレイス（ハイブリッド含む）	H26.12 ～ H29.07	GM4.5.6.9	ハロゲン仕様車	HB3	H11	×	未	H11	a ※	※ LED フォグランプ装着車は適合不可
			LED 仕様車	HB3	-	×	-			
	H29.07 ～		ハロゲン仕様車	HB3	H11	×	未	-	-	
			LED 仕様車	-	-	-	-			
クロスロード	H19.02 ～ H22.08	RT1.2.3.4	ハロゲン仕様車	HB3	H11	×	未	H11	未	
			HID 仕様車	HB3	-	×	-			
ザッツ	H14.02 ～ H19.06	JD1.2		H4		C/F		-	-	
CR-V	H13.09 ～ H16.08	RD4.5	ハロゲン仕様車	H4		C/F		HB4	未	
			HID 仕様車	-	-	-	-			
	H16.09 ～ H18.09	RD6.7		-	-	-	-	HB4	未	
	H18.10 ～ H23.11	RE3.4		HB3	-	×	-	H11	a	
	H23.12 ～ H28.03	RM1.2		HB3	-	×	-	H11	a	
CR-Z	H22.02 ～ H24.08	ZF1.2	ハロゲン仕様車	HB3	H11	×	未	H11	a	
			HID 仕様車	HB3	-	×	-			
	H24.09 ～ H29.01		ハロゲン仕様車	HB3	H11	×	未	H8	未	
			HID 仕様車	HB3	-	×	-			
ジェイド	H27.02 ～	FR4.5		HB3	-	×	-	H8	未	
シビック（フェリオ / タイプ R/ ハイブリッド含む、EV 除く）	H15.09 ～ H17.08	EU1.2.3.4.ES1.2.3. ES9.EP3	2 灯式ハロゲン仕様車	H4		C/F		H8/ H11	a ※	※ 灯体後方のスペースが狭いためフロントバンパーを取り外して作業を行ってください
			4 灯式ハロゲン仕様車	HB3	HB4	×	未			
			HID 仕様車	HB3	-	×	-			
	H17.09 ～ H22.12	FD1.2.3	ハロゲン仕様車	HB3	HB4	×	未	H11	a	
			HID 仕様車	HB3	-	×	-			
	H27.12 ～ H28.03	FK2		-	-	-	-	H11	未	
シャトル（ハイブリッド含む）	H27.05 ～	GP7.8,GK8.9	ハロゲン仕様車	HB3	H11	×	A	H8	未	
			LED 仕様車	-	-	-	-			
ステップワゴン（スパーダ含む）	H13.04 ～ H15.05	RF3.4.5.6.7.8	ハロゲン仕様車	H4		未		-	-	
			HID 仕様車	-	-	-	-	-	-	
	H15.06 ～ H17.04			-	-	-	-	-	-	
	H17.05 ～ H21.09	RG1.2.3.4	ハロゲン仕様車	-	H11	-	未	H11	a	
			HID 仕様車	-	-	-	-			
	H21.10 ～ H24.03	RK1.2.3.4.5.6.7	ハロゲン仕様車	HB3	H11	×	未	H11	a	
			HID 仕様車	HB3	-	×	-			
	H24.04 ～ H27.04		ハロゲン仕様車	HB3	H11	×	未	H11	a	
			HID 仕様車	HB3	-	×	-			
	H27.04 ～	RP1.2.3.4	ハロゲン仕様車	HB3	H11	×	A	H8	未	
			LED 仕様車	HB3	-	×	-			
	H29.09 ～	RP3.4.5	スパーダ	-	-	-	-	-	-	
ストリーム	H12.10 ～ H15.08	RN1.2.3.4.5	ハロゲン仕様車	H4		C/F		H11	a	
			HID 仕様車	-	-	-	-			
	H15.09 ～ H18.06		ハロゲン仕様車	HB3	-	×	-	H3	未	
			HID 仕様車	HB3	-	×	-			
	H18.07 ～ H26.06	RN6.7.8.9	ハロゲン仕様車	H4		未		H11	a	
			HID 仕様車	HB3	-	×	-			
ゼスト（スパーク含む）	H18.02 ～ H24.11	JE1.2	ハロゲン仕様車	H4		C/F		H8	未	
			HID 仕様車	-	-	-	-			
			スパーク ハロゲン仕様車	HB3	H11	×	未	H8	a ※	※ バルブ取り付け角度を調整してください
			スパーク HID 仕様車	HB3	-	×	-			
フィット（ハイブリッド含む）	H13.06 ～ H19.09	GD1.2.3.4	ハロゲン仕様車	H4		C/F		H11	a	
			HID 仕様車	-	-	-	-			
	H19.10 ～ H25.08	GE6.7.8.9. GP1.4	ハロゲン仕様車	H4		C/F		H11	未	
			HID 仕様車	-	-	-	-			
	H25.09 ～ H29.06	GK3.4.5.6.GP5.6	ハロゲン仕様車	H4		C/F ※		H8	a	※ LH 側灯体後方のスペースが狭いためヒューズボックスを取り外して作業を行ってください。
			LED 仕様車	HB3	-	×	-			
	H29.07 ～		ハロゲン仕様車	H4		未		-	-	
			LED 仕様車	-	-	-	-			
	R2.02 ～	GR1.2.3.4 GR5.6.7.8	ハロゲン仕様車	H4	-	C/F ※	-	-	-	※ LH 側灯体後方のスペースが狭いためヘッドランプを外した方が作業しやすいです。
フィットアリア	H14.12 ～ H21.01	GD6.7.8.9	ハロゲン仕様車	H4		C/F		-	-	
			HID 仕様車	-	-	-	-			
フィットシャトル（ハイブリッド含む）	H23.06 ～ H27.03	GG7.8.GP2	ハロゲン仕様車	H4		C/F		H11	未	
			HID 仕様車	-	-	-	-			
フリード（スパイク / フリード+ / ハイブリッド含む）	H20.05 ～ H28.09	GB3.4.GP3	ハロゲン仕様車	H4		C/F		-	-	
			HID 仕様車	-	-	-	-			
	H28.09 ～	GB5.6.7.8	ハロゲン仕様車	HB3	H11	×	×※ 1	H8	未※ 2	※ 1 配光パターンが乱れるため ※ 2 LED フォグランプ、イエローフォグランプ装着車は適合不可
			LED 仕様車	-	-	-	-			
モビリオ（スパイク含む）	H13.12 ～ H15.12	GB1.2	ハロゲン仕様車	H4		C/F		-	-	
	H16.01 ～ H20.04		ハロゲン仕様車	H4		C/F		-	-	
	H17.12 ～ H20.04	GK1.2	スパイク ハロゲン仕様車	H4		C/F		-	-	
ライフ（ディーバ含む）	H10.10 ～ H16.09	JB1.2		H4		C/F		-	-	
	H16.10 ～ H20.10	JB5.6.7.8	ハロゲン仕様車	H4		C/F		-	-	
	H20.11 ～ H22.10	JC1.2	ハロゲン仕様車	H4		C/F		H8	a	
			HID 仕様車	-	-	-	-			
	H22.11 ～ H26.04		ハロゲン仕様車	HB3	H11	×	A	H8	a	
			HID 仕様車	HB3	-	×	-			
ラグレイト	H11.06 ～ H16.02	RL1		H4		未		-	-	
レジェンド	H16.10 ～ H20.08	KB1.2		HB3	-	×	-	H11	a ※	※ LH 側灯体後方のスペースが狭いためフロントバンパーを取り外して作業を行ってください
	H20.09 ～ H26.10			HB3	-	×	-	H8	a	

※一部車両では、本適用表に掲載のバルブとは、異なるタイプのバルブが装着されている場合がありますのでご注意ください。また、表記とバルブタイプが異なる場合、適用未確認車種となりますので装着できません。
※一部の低年式車の H4 バルブについてはハイビームインジケーターが点灯しなくなる場合があります。その際は別途 H4 ハイビームインジケーター点灯回路（品番：WA-4 税抜￥2,400）の装着が必要となります。

和暦	H6	H7	H8	H9	H10	H11	H12	H13	H14	H15	H16	H17	H18	H19	H20	H21	H22	H23	H24	H25	H26	H27	H28	H29	H30	H31/R1	H32/R2	R3	R4
西暦	1994	1995	1996	1997	1998	1999	2000	2001	2002	2003	2004	2005	2006	2007	2008	2009	2010	2011	2012	2013	2014	2015	2016	2017	2018	2019	2020	2021	2022

LED ヘッドランプバルブ・フォグランプバルブ EFFECTER 記号対応一覧

ヘッドランプバルブ A：E10*HFB*/ E30*HFB　B：E15*HFB*/ E35*HFB　C：E14*HFB*　D：E1R*HFB*/ E3R*HFB　E：E191HFB*　F:E34*HFB

フォグランプバルブ a :E104FLB/E10*HFB*　b :E15*HFB*　c :E16*HFB*/ E36*HFB / E164FLB

MITSUBISHI ミツビシ

車種	年式	型式	タイプ	ヘッドランプ 形式 HIGH	ヘッドランプ 形式 LOW	ヘッドランプ 対応バルブ HIGH	ヘッドランプ 対応バルブ LOW	フォグランプ 形式	フォグランプ 対応バルブ	備考
i (i-MiEV 含む)	H18.01 ～	HA.HD#W	ハロゲン仕様車	HB3	H11	未	未 ※ 1	H11	a ※ 2	※ 1 灯体裏側にカバーがあるため A は未確認 ※ 2 灯体後方のスペースが狭いためフロントバンパーを取り外して作業を行ってください
			HID 仕様車	HB3	-	未	-			
			LED 仕様車	HB3	-	未	-			
RVR	H22.02 ～ H24.09	GA#W	ハロゲン仕様車	HB3	H11	未 ※	未 ※	H11	未	※ 灯体裏側にカバーがあるため A、B は未確認
			HID 仕様車	HB3	-	未 ※	-			
	H24.10 ～ H29.01		ハロゲン仕様車	HB3	H11	未 ※	未 ※	H11	未	※ 灯体裏側にカバーがあるため A、B は未確認
			HID 仕様車	HB3	-	未 ※	-			
	H29.02 ～		ハロゲン仕様車	HB3	H11	未 ※	未 ※	H11	未	※ 灯体裏側にカバーがあるため A、B は未確認
			HID 仕様車	HB3	-	未 ※	-			
アウトランダー	H17.10 ～ H24.09	CW#W	ハロゲン仕様車	HB3	HB4	未	未	H11	a ※	※ RH 側灯体後方のスペースが狭いためフロントバンパーを取り外して作業を行ってください
			HID 仕様車	HB3	-	未	-			
	H24.10 ～ H27.05	GF#W.GG2W		HB3	-	未 ※	-	H11	a	※ 灯体裏側にカバーがあるため B は未確認
	H27.06 ～			HB3	-	未 ※	-	LED	×	※ 灯体裏側にカバーがあるため B は未確認
アスパイア	H10.08 ～ H17.12	EA.EC#		-	-	-	-	H3	- ※	※ 灯体裏側のカバーに配線を通すための穴あけ加工を行ってください
eK（eK ワゴン / eK スポーツ /eK クラッシィ /eK アクティブ /eK カスタム /eK クロス含む）	H13.10 ～ H18.08	H81W	2 灯式ハロゲン仕様車	H4		C/F		-	-	
			2 灯式 HID 仕様車	-	-	-	-			
			4 灯式ハロゲン仕様車	HB3	-	未	-	-	-	
			4 灯式 HID 仕様車	HB3	-	未	-			
	H18.09 ～ H25.05	H82W	ハロゲン仕様車	H4		C/F ※		-	-	※ 灯体後方のスペースが狭いためヘッドランプを取り外して作業を行ってください
			HID 仕様車	HB3	-	未	-			
	H25.06 ～ H31.03	B11W	ハロゲン仕様車	H4		C/F ※ 1		H16	a	※ 1 LH 側灯体後方のスペースが狭いためリレー BOX かヘッドランプを取り外して作業を行ってください
			HID 仕様車	-	-	-	-			
	H31.03 ～	B3#W	ハロゲン仕様車	H19		E		-	-	
			eK クロス LED 仕様車	-	-	-	-	H16	a	
ek スペース（カスタム含む）	H26.02 ～	B11A	ハロゲン仕様車	H4		C/F ※ 1		H16	a	※ 1 LH 側灯体後方のスペースが狭いためヘッドランプを取り外して作業を行ってください。
			LED 仕様車	-	-	-	-			
	R2.3 ～	B3#A	ハロゲン仕様車	H19		E		-	-	
			LED 仕様車	-	-	-	-	-	-	
ek クロススペース	R2.3 ～	B3#A	LED 仕様車	-	-	-	-	H16	a	
エアトレック（スポーツギア含む）	H13.06 ～ H17.10	CU#W	ハロゲン仕様車	HB3	HB4	B	未	H3	未	
			HID 仕様車	HB3	-	B	-			
	H15.01 ～ H15.12		スポーツギア	H4		C/F		HB4	未	
	H16.01 ～ H17.10		スポーツギア ハロゲン仕様車	HB3	-	未	-	HB4	未	
			スポーツギア HID 仕様車	HB3	-	未	-			
エクリプスクロス	H30.03 ～	GK1W,GK9W	ハロゲン仕様車	HIR2		未 ※		H8	a	※ 灯体裏側にカバーがあるため D は未確認
			LED 仕様車	-		-				
エクリプススパイダー	H16.10 ～ H18.03	D53A		H4		未		-	-	
ギャラン（ギャランフォルティス / スポーツバック含む）	H08.08 ～ H10.07	EA.EC#		-	-	-	-	H3	未	
	H10.08 ～ H17.12			-	-	-	-	H3	-	
	H19.08 ～	CX#A.CY#A	ハロゲン仕様車	HB3	HB4	未 ※	未	H11	未	※ 灯体裏側のスペースが狭いため未確認
			HID 仕様車	H11	-	未 ※	-			
グランディス	H15.05 ～ H17.05	NA4W	ハロゲン仕様車	H9	-	×	-	HB4	b	
			HID 仕様車	H9	-	×	-			
	H17.06 ～ H21.03		ハロゲン仕様車	H9	-	×	-	H11	未	
			HID 仕様車	H9	-	×	-			
コルト / コルトプラス（ラリーアートバージョン R 含む）	H14.11 ～ H16.09	Z2#A.Z2#W		-	-	-	-	H11	未	
	H16.10 ～ H17.10			-	-	-	-	H11	未	
	H17.11 ～ H25.01			-	-	-	-	H11	未	
	H18.05 ～ H24.06	Z27AG	ラリーアートバージョン R	-	-	-	-	H11	a	
タウンボックス	H11.04 ～ H24.11	U6#W		H4		C/F		H3	未	
	H26.02 ～ H27.03	DS64W	ハロゲン仕様車	H4		C/F		H8	a	
			HID 仕様車	-	-	-	-			
	H27.03 ～	DS17W	ハロゲン仕様車	H4		未		H8	a	
			HID 仕様車	未	-	未	-			
デリカ D:2	H23.03 ～ H25.11	MB15S	ハロゲン仕様車	H4		C/F		H11	a	
			HID 仕様車	-	-	-	-			
	H25.12 ～ H27.11		ハロゲン仕様車	H4		C/F		H11	a	
			HID 仕様車	-	-	-	-			
	H27.12 ～	MB36S.46S	ハロゲン仕様車	H4		C/F		H11	a	
			HID 仕様車	-	-	-	-			
			LED 仕様車	-	-	-	-			
デリカ D:3	H23.10 ～	BM20		H4		C/F ※		H8	未	※ RH 側灯体後方のスペースが狭いためウインドーウオッシャータンクを取り外して作業を行ってください
デリカ D:5	H19.01 ～	CV#W	ハロゲン仕様車	HB3	-	B ※	-	H11	a	※ 灯体後方にカバーがあるため未確認
			LED 仕様車	-		-		-	-	
デリカバン / デリカトラック（デリカカーゴ除く）	H11.11 ～ H23.09	SK##		H4		C/F		H3	未	
	H23.10 ～	BVM20		H4		C/F ※		H8	未	※ RH 側灯体後方のスペースが狭いためウインドーウオッシャータンクを取り外して作業を行ってください
トッポ	H20.09 ～ H25.09	H82A	ハロゲン仕様車	HB3	-	未	-	-	-	
			HID 仕様車	HB3	-	未	-			

※一部車両では、本適用表に掲載のバルブとは、異なるタイプのバルブが装着されている場合がありますのでご注意ください。また、表記とバルブタイプが異なる場合、適用未確認車種となりますので装着できません。
※一部の低年式車の H4 バルブについてはハイビームインジケーターが点灯しなくなる場合があります。その際は別途 H4 ハイビームインジケーター点灯回路（品番：WA-4 税抜￥2,400）の装着が必要となります。

和暦	H6	H7	H8	H9	H10	H11	H12	H13	H14	H15	H16	H17	H18	H19	H20	H21	H22	H23	H24	H25	H26	H27	H28	H29	H30	H31/R1	H32/R2	R3	R4
西暦	1994	1995	1996	1997	1998	1999	2000	2001	2002	2003	2004	2005	2006	2007	2008	2009	2010	2011	2012	2013	2014	2015	2016	2017	2018	2019	2020	2021	2022

INDEX へ戻る

LED ヘッドランプバルブ・フォグランプバルブ EFFECTER 記号対応一覧

ヘッドランプバルブ　A：E10*HFB*/ E30*HFB　B：E15*HFB*/ E35*HFB　C：E14*HFB*　D：E1R*HFB*/ E3R*HFB　E：E191HFB*　F:E34*HFB

フォグランプバルブ　a :E104FLB/E10*HFB*　b :E15*HFB*　c :E16*HFB*/ E36*HFB / E164FLB

車　種	年　式	型　式	タイプ	ヘッドランプ 形式 HIGH	ヘッドランプ 形式 LOW	ヘッドランプ 対応バルブ HIGH	ヘッドランプ 対応バルブ LOW	フォグランプ 形式	フォグランプ 対応バルブ	備　考
パジェロ	H11.09～ H14.08	V6#.7#	ハロゲン仕様車	H4		C/F		HB4	未	※ 灯体後方のスペースが狭いため周辺部品かヘッドランプを取り外して作業を行ってください。
			HID 仕様車	-	-	-	-			
	H14.09～ H18.09		ハロゲン仕様車	H4		未		HB4	未	
			HID 仕様車	-	-	-	-			
	H18.10～ H26.07	V8#.9#	ハロゲン仕様車	H9	H11	×	未	H11	a	
			HID 仕様車	H9	-	×	-			
	H26.07～ R01.09		ハロゲン仕様車	H9	H11	×	未	H11	a	
			HID 仕様車	H9	-	×	-			
パジェロイオ	H10.06～ H15.09	H6#.7#		H4		C/F		H3	未	
	H15.10～ H19.12			H4		C/F		HB4	b	
パジェロミニ	H10.10～ H15.08	H53A.58A		H4		未		HB4/ H3	未 / 未	
			リンクス	HB3	HB4	未	未			
	H15.09～ H20.08			H4		未		HB4	未	
	H20.09～ H25.01			H4		×※		H11	a	※バルブ挿入口が狭いので取り付けできません。
プラウディア / ディグニティ	H24.07～ H27.02	BY51		-	-	-	-	H8	a	
ミニカ	H10.10～ H23.06	H4#		H4		C/F		H3	未	
ミニキャブ（バン / トラック / ミニキャブ MiVE 含む）	H11.04～	U6#		H4		C/F		-	-	
	H26.02～ H27.01	DS64V		H4		C/F		H8	a	
	H26.02～	DS16T		H4		C/F		H16	a	
	H27.02～	DS17V		H4		C/F		H8	a	
ミラージュ	H24.08～ H27.12	A05A.03A		H4		C/F ※		H11	a	※ LH 側灯体後方のスペースが狭いため周辺部品かヘッドランプを取り外して作業を行ってください
	H28.01～	A03A	ハロゲン仕様車	H4		C/F ※		H16	a	※ LH 側灯体後方のスペースが狭いため周辺部品かヘッドランプを取り外して作業を行ってください
			HID 仕様車	-	-	-	-			
ランサー / ミラージュセダン / リベロ（セディア / 各ワゴン、カーゴ含む　エボリューション除く）	H09.08～ H12.04	CB.CD.CK##		H4		未		H3	未	
	H12.05～ H15.01	CS##	2 灯式ハロゲン仕様車	H4		未		H3	未	
			4 灯式ハロゲン仕様車	HB3	-	未	-			
	H15.02～ H22.05		ハロゲン仕様車	H4		未		H3	未	
			HID 仕様車	-	-	-	-			
	H20.12～	Y12	カーゴ	H4		C/F ※		-	-	※灯体後方のスペースが狭いためヘッドランプを取り外して作業を行ってください
ランサーエボリューション	H10.01～ H13.01	CP9A	Ⅴ / Ⅵ	H4		C/F ※		H3	未	※ RH 側灯体後方のスペースが狭いためヘッドランプを取り外して作業を行ってください。
	H13.02～ H14.12	CT9A	Ⅶ ハロゲン仕様車	HB3	HB4	未	未	HB4	b	
			Ⅶ HID 仕様車	HB3	-	未	-			
	H15.01～ H17.02		Ⅷ ハロゲン仕様車	HB3	HB4	未	未	HB4	b	
			Ⅷ HID 仕様車	HB3	-	未	-			
	H17.03～ H19.09	CT9A.CT9W	Ⅸ ハロゲン仕様車	HB3	-	未	-	HB4	b	
			Ⅸ HID 仕様車	HB3	-	未	-			
	H19.10～	CZ4A	Ⅹ ハロゲン仕様車	HB3	HB4	× ※	未	H11	未	※ 灯体裏側のスペースが狭いため
			Ⅹ HID 仕様車	H11	-	未	-			
レグナム	H08.08～ H10.07	EA.EC#		-	-	-	-	H3	未	
	H10.08～ H14.08			-	-	-	-	H3	- ※	※ 灯体裏側のカバーに配線を通すための穴あけ加工を行ってください

MAZDA マツダ

車　種	年　式	型　式	タイプ	ヘッドランプ 形式 HIGH	ヘッドランプ 形式 LOW	ヘッドランプ 対応バルブ HIGH	ヘッドランプ 対応バルブ LOW	フォグランプ 形式	フォグランプ 対応バルブ	備　考
RX-8	H15.05～ H20.02	SE3P		H9 ※ 1	-	未 ※ 1	-	H11	×※ 2	※ 1 H11 と互換性がありますがバルブ取り付け角度が斜めのため A は適合不可 ※ 2 後方オイルクーラーに干渉するため
	H20.03～ H24.06			H9 ※	-	未 ※	-	HB4	b	※ H11 と互換性がありますがバルブ取り付け角度が斜めのため A は適合不可
アクセラ（セダン / スポーツ / ハイブリッド含む）	H15.10～ H18.05	BK3P.BK5P. BKEP	ハロゲン仕様車	HB3	-	未	-	H11	a ※	※ バルブ取り付け角度を調整してください
			HID 仕様車	HB3	-	B	-			
	H18.06～ H21.05		ハロゲン仕様車	HB3	-	未	-	HB4/ H11	b/a	
			HID 仕様車	HB3	-	B	-			
	H21.06～ H23.08	BL###	ハロゲン仕様車	HB3	H11	未	未	HB4	b ※	※ バルブ取り付け角度を調整してください
			HID 仕様車	HB3	-	未	-			
	H23.09～ H25.10		ハロゲン仕様車	HB3	H11	未	未	H11	a ※	※ バルブ取り付け角度を調整してください
			HID 仕様車	HB3	-	未	-			
	H25.11～ H.28.06	BM###.BY###	ハロゲン仕様車	HB3	H11	未	未	H11 ※	a ※	※ ハロゲンフォグランプ装着車のみ。バルブ取り付け角度を調整してください
			HID 仕様車	-	-	-	-			
	H28.07～		ハロゲン仕様車	HB3	H11	未	未	-	-	
			LED 仕様車	-	-	-	-			

※一部車両では、本適用表に掲載のバルブとは、異なるタイプのバルブが装着されている場合がありますのでご注意ください。また、表記とバルブタイプが異なる場合、適用未確認車種となりますので装着できません。
※一部の低年式車の H4 バルブについてはハイビームインジケーターが点灯しなくなる場合があります。その際は別途 H4 ハイビームインジケーター点灯回路（品番：WA-4 税抜￥2,400）の装着が必要となります。

和暦	H6	H7	H8	H9	H10	H11	H12	H13	H14	H15	H16	H17	H18	H19	H20	H21	H22	H23	H24	H25	H26	H27	H28	H29	H30	H31/R1	H32/R2	R3	R4
西暦	1994	1995	1996	1997	1998	1999	2000	2001	2002	2003	2004	2005	2006	2007	2008	2009	2010	2011	2012	2013	2014	2015	2016	2017	2018	2019	2020	2021	2022

LED ヘッドランプバルブ・フォグランプバルブ EFFECTER 記号対応一覧

ヘッドランプバルブ A：E10*HFB*/ E30*HFB　B：E15*HFB*/ E35*HFB　C：E14*HFB*　D：E1R*HFB*/ E3R*HFB　E：E191HFB*　F:E34*HFB

フォグランプバルブ a :E104FLB/E10*HFB*　b :E15*HFB*　c :E16*HFB*/ E36*HFB / E164FLB

車　種	年　式	型　式	タイプ	ヘッドランプ 形式 HIGH	ヘッドランプ 形式 LOW	ヘッドランプ 対応バルブ HIGH	ヘッドランプ 対応バルブ LOW	フォグランプ 形式	フォグランプ 対応バルブ	備　考
アテンザ（セダン / スポーツ / スポーツワゴン / ワゴン含む）	H14.05 ～ H17.05	GG##.GY##		-	-	-	-	H3/ H11 ※	-/a	※ H1 タイプフォグランプ装着車は適合不可
	H17.06 H19.12			-	-	-	-	H3/ H11/ HB4	-/a ※ / 未	※ バルブ取り付け角度を調整してください
	H20.01 ～ H22.01	GH###	ハロゲン仕様車	H9	HB4	×	未	H11	未	
			HID 仕様車	H9	-	×	-			
			HID 仕様 AFS 装着車	H11	-	未	-			
	H22.01 ～ H24.10		ハロゲン仕様車	H9	H11	×	未	H11	a ※	※ バルブ取り付け角度を調整してください
			HID 仕様車	H9	-	×	-			
			HID 仕様 AFS 装着車	-	-	-	-			
	H24.11 ～ H26.12	GJ###	ハロゲン仕様車	HB3	H11	未	未	H11	a	
			HID 仕様車	HB3	-	未	-			
	H27.01 ～			-	-	-	-	-	-	
AZ- オフロード	H10.10 ～ H13.12	JM23W		H4		C/F ※ 1		-	-	※ 1 年式や仕様により灯体後方のスペースが狭い車両があります。その場合は周辺部品かヘッドランプを取り外して作業を行ってください。 ※ 2 灯体後方のスペースが狭いため
	H14.01 ～ H17.09			H4		C/F ※ 1		H8	×※ 2	
	H17.10 ～ H26.03			H4		C/F ※ 1		H8	×※ 2	
AZ- ワゴン（RR/ カスタムスタイル含む）	H15.10 ～ H17.08	MJ21S.22S	ハロゲン仕様車	H4		C/F		H8	未	
			HID 仕様車	-	-	-	-			
	H17.09 ～ H20.08		ハロゲン仕様車	H4		C/F		H8	未	
			HID 仕様車	-	-	-	-			
			カスタムスタイル	HB3	-	未	-			
	H20.09 ～ H24.10	MJ23S	ハロゲン仕様車	H4		C/F		H8	a ※ 1	※ 灯体後方のスペースが狭いためフロントバンパーをり外して作業を行ってください
			4 灯式 HID 仕様車	H9	-	×	-			
			カスタムスタイル	-	-	-	-			
MPV	H11.06 ～ H15.09	LW#W	ハロゲン仕様車	H4		C/F		HB4	b	
			HID 仕様車	HB3	-	未	-			
	H15.10 ～ H18.01		ハロゲン仕様車	H4		C/F		H11	a ※ 2	※ 1 LH 側灯体後方のスペースが狭いため ※ 2 バルブ取り付け角度を調整してください
			HID 仕様車	HB3	-	未 ※ 1	-			
	H18.02 ～ H28.03	LY3P		HB3	-	B ※ 1	-	H11	a ※ 2	※ 1 LH 側灯体後方のスペースが狭いため周辺部品かヘッドランプを取り外して作業を行ってください ※ 2 バルブ取り付け角度を調整してください
キャロル（キャロルエコ含む）	H16.09 ～ H21.11	HB24S		H4		C/F		H8	未	
	H21.12 ～ H26.11	HB25S.35S		H4		C/F		H8	未	
	H26.12 ～	HB36S		H4		C/F ※		H16	未	※ LH 側灯体後方のスペースが狭いためヘッドランプを取り外して作業を行ってください
CX-3	H27.02 ～	DK##W	ハロゲン仕様車	HB3	H11	未	未	-	-	
			LED 仕様車	-	-	-	-			
CX-5	H24.02 ～ H26.12	KE##W	ハロゲン仕様車	HB3	H11	未	A	H11	a ※	※ バルブ取り付け角度を調整してください
			HID 仕様車	-	-	-	-			
	H27.01 ～ H28.12			-	-	-	-	H11 ※	未	※ H11 タイプフォグランプ装着車のみ
CX-7	H18.12 ～ H21.08	ER3P		HB3	-	未	-	H11	未	
	H21.09 ～ H23.12			HB3	-	未	-	HB4	未	
スクラム（バン / ワゴン / トラック）	H17.09 ～ H27.01	DG64#	ハロゲン仕様車	H4		C/F		H8	a	
			HID 仕様車	-	-	-	-			
	H25.09 ～	DG16T		H4		C/F		H16	未	
	H27.03 ～	DG17#		H4		C/F		H8	未	
スピアーノ（SS 含む）	H14.02 ～ H20.09	HF21S	SS 以外	H4		C/F		-	-	
			SS	H4		未		H8 ※	未	※ H3 タイプフォグランプ装着車は適合不可
デミオ	H14.08 ～ H17.03	DY##	ハロゲン仕様車	H4		C/F		HB4	b	
			HID 仕様車	HB3	-	未	-			
	H17.04 ～ H19.06		ハロゲン仕様車	H4		C/F		H11	a ※	※ バルブ取り付け角度を調整してください
			HID 仕様車	HB3	-	B	-			
	H19.07 ～ H23.05	DE##S	ハロゲン仕様車	H4		C/F ※ 1		H11	a ※ 3	※ 1LH 側灯体後方のスペースが狭いためヘッドランプかヒューズ BOX を取り外して作業を行ってください ※ 2 RH 側灯体後方のスペースが狭いため B は適合不可 ※ 3 LH 側灯体後方のスペースが狭いためフロントバンパーを取り外して作業を行ってください
			HID 仕様車	HB3	-	未 ※ 2	-			
	H23.06 ～ H26.09		ハロゲン仕様車	H4		C/F ※ 1		H11	a ※ 2	※ 1LH 側灯体後方のスペースが狭いためヘッドランプかヒューズ BOX を取り外して作業を行ってください ※ 2 LH 側灯体後方のスペースが狭いためフロントバンパーを取り外して作業を行ってください。バルブ取り付け角度を調整してください
			HID 仕様車	HB3	-	未	-			
			LED 仕様車	-	-	-	-			
	H26.09 ～	DJ##S	ハロゲン仕様車	H4		×※		H11	未	※バルブ挿入口が狭いため取り付け不可
			LED 仕様車	-	-	-	-			
ビアンテ	H20.07 ～ H29.12	CC##W	ハロゲン仕様車	HB3	-	B	-	H11	a	
			HID 仕様車	HB3	-	未	-			
ファミリアバン	H19.01 ～	Y12		H4		C/F		-	-	
	H29.02 ～ H30.06			H4		C/F		未	未	
	H30.06 ～	NCP16#M		H4		C/F		H16	未	
フレア（カスタムスタイル含む）	H24.10 ～ H26.08	MJ34S.44S	ハロゲン仕様車	H4		C/F ※		H8	a	※ LH 側灯体後方のスペースが狭いためヒューズボックスを移動もしくはヘッドランプを取り外して作業を行ってください。
			HID 仕様車	-	-	-	-			
	H26.08 ～ H29.02		ハロゲン仕様車	H4		C/F		H8/ H16	a	
			HID 仕様車	-	-	-	-			
	H29.03 ～	MJ35S.55S	ハロゲン仕様車	H4		C/F		H8	a ※ 2	※ 1 灯体裏側にカバーがあるため B は未確認 ※ 2 LED フォグランプ 装着車は適合不可
			4 灯式 LED 仕様車	HB3	-	未 ※ 1	-			
			2 灯式 LED 仕様車	-	-	-	-			
フレアクロスオーバー	H26.01 ～	MS31S.41S	ハロゲン仕様車	H4		C/F		H8	a	
			HID 仕様車	-	-	-	-			

※一部車両では、本適用表に掲載のバルブとは、異なるタイプのバルブが装着されている場合がありますのでご注意ください。また、表記とバルブタイプが異なる場合、適用未確認車種となりますので装着できません。
※一部の低年式車の H4 バルブについてはハイビームインジケーターが点灯しなくなる場合があります。その際は別途 H4 ハイビームインジケーター点灯回路（品番：WA-4 税抜￥2,400）の装着が必要となります。

和暦	H6	H7	H8	H9	H10	H11	H12	H13	H14	H15	H16	H17	H18	H19	H20	H21	H22	H23	H24	H25	H26	H27	H28	H29	H30	H31/R1	H32/R2	R3	R4
西暦	1994	1995	1996	1997	1998	1999	2000	2001	2002	2003	2004	2005	2006	2007	2008	2009	2010	2011	2012	2013	2014	2015	2016	2017	2018	2019	2020	2021	2022

INDEX へ戻る

LED ヘッドランプバルブ・フォグランプバルブ EFFECTER 記号対応一覧

ヘッドランプバルブ　A：E10*HFB*/ E30*HFB　B：E15*HFB*/ E35*HFB　C：E14*HFB*　D：E1R*HFB*/ E3R*HFB　E：E191HFB*　F:E34*HFB

フォグランプバルブ　a :E104FLB/E10*HFB*　b :E15*HFB*　c :E16*HFB*/ E36*HFB / E164FLB

車　種	年　式	型　式	タイプ	ヘッドランプ 形式 HIGH	ヘッドランプ 形式 LOW	ヘッドランプ 対応バルブ HIGH	ヘッドランプ 対応バルブ LOW	フォグランプ 形式	フォグランプ 対応バルブ	備　考
フレアワゴン（カスタムスタイル含む）	H24.06 ～ H25.03	MM21S		H4		C/F		H8	a	
	H25.04 ～ H29.12	MM32S	ハロゲン仕様車	H4		C/F		H8	未	
			HID 仕様車	-	-	-	-			
			カスタムスタイル	-	-	-	-	H8	a	
	H29.12 ～	MM53S	ハロゲン仕様車	H4		C/F ※		H8	a	※ RH 側灯体後方のスペースが狭いため、ヘッドランプかウインドゥウォッシャー液補給口を取り外して作業を行ってください。
			LED 仕様車	HB3	-	未	-			
			カスタムスタイル	-	-	-	-	-	-	
プレマシー	H17.02 ～ H22.06	CR#W	ハロゲン仕様車	HB3	-	未	-	H11	a ※	※ バルブ取り付け角度を調整してください
			HID 仕様車	HB3	-	未	-			
	H22.07 ～ H30.03	CW##W	ハロゲン仕様車	HB3	H11	未	A	H11	a ※	※ バルブ取り付け角度を調整してください
			HID 仕様車	HB3	-	未	-			
ベリーサ	H16.06 ～ H18.07	DC5R.DC5W	ハロゲン仕様車	HB3	-	未 ※ 1	-	H11	a ※ 2	※ 1 灯体後方のスペースが狭いため B は未確認 ※ 2 バルブ取り付け角度を調整してください
			HID 仕様車	HB3	-	未 ※ 1	-			
	H18.08 ～ H27.09		ハロゲン仕様車	HB3	-	未 ※ 1	-	H11	a ※ 2	※ 1 灯体後方のスペースが狭いため B は未確認 ※ 2 バルブ取り付け角度を調整してください
			HID 仕様車	HB3	-	B	-			
ボンゴ （バン / トラック含む、ワゴン / ボンゴフレンディ / ボンゴブローニィ除く）	H11.06 ～ H24.05	SK##		H4		C/F		H3	未	
	H24.06 ～			H4		C/F		-	-	
ボンゴブローニイバン	H31.04 ～	THR.GDH20#M	ハロゲン仕様車	H4		C/F		-	-	
			LED 仕様車	HB3	-	B	-			
ロードスター	H01.09 ～ H09.12	NA#C		※		C/F ※		H3	-	※ シールドビームが装着されている車両は 2 灯式丸型規格サイズのヘッドランプユニットに交換することで H4 バルブへの交換が可能です
	H10.01 ～ H12.06	NB#C		H4		未		-	-	
	H12.07 ～ H14.06			HB3	HB4	未	未	-	-	
	H14.07 ～ H16.08			HB3	HB4	未	未	HB4	未	
	H16.07 ～ H17.07			HB3	-	未	-	H11	未	
	H17.08 ～ H20.11	NCEC	ハロゲン仕様車	-	-	-	-	H11	a	※バルブ取り付け角度を調整してください
			HID 仕様車	-	-	-	-			
	H20.12 ～ H27.04			HB3	-	未	-	H11	a ※	※ バルブ取り付け角度を調整してください
	H27.05 ～	ND5RC		-	-	-	-	-	-	

SUBARU スバル

車　種	年　式	型　式	タイプ	ヘッドランプ 形式 HIGH	ヘッドランプ 形式 LOW	ヘッドランプ 対応バルブ HIGH	ヘッドランプ 対応バルブ LOW	フォグランプ 形式	フォグランプ 対応バルブ	備　考
R1（R1e 除く）	H17.01 ～ H22.03	RJ1.2	ハロゲン仕様車	H4		C/F		HB4	b	
			HID 仕様車	-	-	-	-			
R2	H15.12 ～ H22.03	RC1.2	ハロゲン仕様車	H4		C/F		HB4	b	
			HID 仕様車	-	-	-	-			
インプレッサ（G4/ アネシス / スポーツ / スポーツハイブリッド / スポーツワゴン /WRX/ インプレッサ WRX STI/ インプレッサ XV 含む /XV 除く）	H4.11 ～ H10.08	GC#.GF#		H4		C/F		H3	未	
	H10.09 ～ H12.08			H4		未		H3	未	
	H12.08 ～ H14.10	GD#.GG#	2 灯式ハロゲン仕様車	H4		C/F		H3	未	
			4 灯式ハロゲン仕様車	HB3	-	未	-			
			HID 仕様車	HB3	-	未	-			
	H14.11 ～ H17.05		ハロゲン仕様車	HB3	-	未	-	HB4/ H3	b ※ / 未	※灯体後方のスペースが狭いためフロントバンパーを取り外して作業を行ってください
			HID 仕様車	HB3	-	未	-			
	H17.06 ～ H19.05		ハロゲン仕様車	HB3	-	未	-	HB4	b ※	※灯体後方のスペースが狭いためフロントバンパーを取り外して作業を行ってください
			HID 仕様車	HB3	-	未	-			
	H19.06 ～ H26.08	GE#.GH#.GR#.GV#	ハロゲン仕様車	HB3	-	B	-	HB4	b ※	※ STI WRX は未調査
			HID 仕様車	HB3	-	B	-			
	H23.12 ～ H26.10	GP#.GJ#	ハロゲン仕様車	HB3	H11	B	未※ 1	PSX24W	- ※ 3	※ 1 バルブ取り付け角度が斜めのため未調査 ※ 2 灯体後方のスペースが狭いため、LH 側はウォッシャー液補給口を、RH 側はエアダクトを取り外して作業を行ってください ※ 3 車両側灯体の強度が弱く走行時の振動や衝撃で車両側灯体が破損する可能性があるため
			HID 仕様車	HB3	-	B ※ 2	-			
	H26.11 ～ H28.10		ハロゲン仕様車	HB3	H11	B ※	未	PSX24W	-	※ 灯体後方のスペースが狭いため、LH 側はウォッシャー液補給口を、RH 側はエアダクトを取り外して作業を行ってください
			HID 仕様車	HB3	-	B ※	-			
	H28.10 ～	GK#.GT#	ハロゲン仕様車	HB3	H11	B	A	H16	a	
			LED 仕様車	-	-	-	-			
SUBARU XV（ハイブリッド含む）	H24.10 ～ H29.05	GP#	ハロゲン仕様車	HB3	H11	B ※	未	PSX24W	-	※ 灯体後方のスペースが狭いため、LH 側はウォッシャー液補給口を、RH 側はエアダクトを取り外して作業を行ってください
			HID 仕様車	HB3	-	B ※	-			
	H29.05 ～	GT#	ハロゲン仕様車	HB3	H11	B	A	H16	a	
			LED 仕様車	-	-	-	-			
エクシーガ（クロスオーバー 7 含む）	H20.06 ～ H27.04	YA#	ハロゲン仕様車	H4		C/F		HB4	b	
			HID 仕様車	-	-	-	-			
	H27.04 ～ H30.03		クロスオーバー 7	-	-	-	-	-	-	

※一部車両では、本適用表に掲載のバルブとは、異なるタイプのバルブが装着されている場合がありますのでご注意ください。また、表記とバルブタイプが異なる場合、適用未確認車種となりますので装着できません。
※一部の低年式車の H4 バルブについてはハイビームインジケーターが点灯しなくなる場合があります。その際は別途 H4 ハイビームインジケーター点灯回路（品番：WA-4 税抜￥2,400）の装着が必要となります。

和暦	H6	H7	H8	H9	H10	H11	H12	H13	H14	H15	H16	H17	H18	H19	H20	H21	H22	H23	H24	H25	H26	H27	H28	H29	H30	H31/R1	H32/R2	R3	R4
西暦	1994	1995	1996	1997	1998	1999	2000	2001	2002	2003	2004	2005	2006	2007	2008	2009	2010	2011	2012	2013	2014	2015	2016	2017	2018	2019	2020	2021	2022

LED ヘッドランプバルブ・フォグランプバルブ EFFECTER 記号対応一覧

ヘッドランプバルブ A : E10*HFB*/ E30*HFB　B : E15*HFB*/ E35*HFB　C : E14*HFB*　D : E1R*HFB*/ E3R*HFB　E : E191HFB*　F:E34*HFB

フォグランプバルブ a :E104FLB/E10*HFB*　b :E15*HFB*　c :E16*HFB*/ E36*HFB / E164FLB

車種	年式	型式	タイプ	ヘッドランプ 形式 HIGH	ヘッドランプ 形式 LOW	ヘッドランプ 対応バルブ HIGH	ヘッドランプ 対応バルブ LOW	フォグランプ 形式	フォグランプ 対応バルブ	備考
サンバー / ディアスワゴン（トラック / バン / ワゴン）	H14.09 ～ H17.10	TT#.TV#.TW#		H4		未		-	-	
	H17.11 ～ H24.03			H4		C/F		-	-	
	H21.09 ～ H29.11	S3#1#	ハロゲン仕様車	HB3	-	未	-	H8	未	
			HID 仕様車	HB3	-	B	-			
	H29.11 ～ R3.11		ハロゲン仕様車	H4		C/F		-	-	
			LED 仕様車	-	-	-	-			
	H24.04 ～ H26.08	S2#1#		H4		C/F		-	-	
	H26.09 ～	S5#0#	トラック ハロゲン仕様車	H4		C/F		H8	a ※	※ LED フォグランプ装着車は適合不可
			トラック LED 仕様車	-	-	-	-	-	-	
	R3.12 ～	S700.S710	バン / トラック ハロゲン仕様車	H4		未				
			バン / トラック LED 仕様車	-	-	-	-	-	-	
シフォン（カスタム含む）	H28.12 ～ R3.11	LA60#S.61#S	ハロゲン仕様車	H4		C/F ※ 1		H16	a ※ 2	※ 1LH 側 取付作業時にリレー＆ヒューズボックスの蓋と干渉するため、蓋を開けた状態で作業を行ってください ※ 2 バルブ取り付け角度を調整してください
			LED 仕様車	HB3	-	B	-			
ジャスティ (カスタム含む)	H28.11 ～	M9#0F	ハロゲン仕様者	H4		C/F ※		-	-	※ 取付作業時にリレー＆ヒューズボックスの蓋と干渉するため、蓋を開けた状態で作業を行ってください
			LED 仕様車	-	-	-	-			
ステラ（カスタム / リベスタ含む / プラグインステラ除く）	H18.06 ～ H23.04	RN1.2	2 灯式ハロゲン仕様車	H4		C/F		-	-	
			4 灯式ハロゲン仕様車	HB3	-	未	-	H3	未	
			HID 仕様車	HB3	-	B	-	-	-	
	H23.05 ～ H24.12	LA10#.11#	ハロゲン仕様車	H4		C/F		H8	a	
			HID 仕様車	HB3	-	B	-			
	H25.01 ～ H26.11		ハロゲン仕様車	H4		C/F		H16	未	
			LED 仕様車	HB3	-	未	-			
	H26.12 ～ H29.07	LA15#.16#	ハロゲン仕様車	H4		C/F ※ 1		-	-	※ 1 RH 側灯体後方のスペースが狭いため、ヘッドランプかウインドゥウォッシャー液補給口を取り外して作業を行ってください。 ※ 2 H11 と互換性がありますが、LH 側のバルブが斜めに装着されているため適合不可
			LED 仕様車	HB3	-	未	-	-	-	
			カスタム LED 仕様車	H9 ※ 2	-	未※ 2	-	-	-	
	H29.08 ～		ハロゲン仕様車	H4		C/F ※		-	-	※ RH 側灯体後方のスペースが狭いため、ヘッドランプかウインドゥウォッシャー液補給口を取り外して作業を行ってください。
			LED 仕様車	HB3	-	未	-			
			カスタム LED 仕様車	-	-	-	-			
WRX S4/WRX STI	H26.08 ～ H29.08	VAG.VAB		HB3	-	B	-	H16 ※	a	※ LED フォグランプ装着車は除く
デックス	H20.11 ～ H25.10	M401F.411F	ハロゲン仕様車	H4		C/F		H8	未	
			HID 仕様車	-	-	-	-			
トラヴィック	H13.08 ～ H16.12	XM220.182		HB3	-	未※	-	H3	未	※ L パッケージ仕様車は球切れ警告表示が発生する可能性があるため適合不可
トレジア	H23.11 ～	NCP.NSP12#	ハロゲン仕様車	H4		C/F ※ 1		H11	a	※ 1 灯体後方のスペースが狭いためヘッドランプを取り外して作業を行ってください ※ 2 灯体裏側にカバーがあるため未確認
			HID 仕様車	H11	-	未 ※ 2	-			
SUBARU BRZ	H24.04 ～ H28.07	ZC6		-	-	-	-	PSX24W	×※	※車両側灯体の強度が弱く走行時の振動や衝撃で車両側灯体が破損する可能性があるため
フォレスター	H09.02 ～ H11.12	SF#		H4		C/F		HB4	未	
	H12.01 ～ H14.01			H4		C/F		HB4	未	
	H14.02 ～ H16.12	SG#	ハロゲン仕様車	H4		C/F		H3	未	
			HID 仕様車	-	-	-	-			
	H17.01 ～ H19.11		ハロゲン仕様車	HB3	-	未	-	HB4	b	
			HID 仕様車	HB3	-	未	-			
	H19.12 ～ H24.10	SH#	ハロゲン仕様車	HB3	-	未	-	HB4	b	
			HID 仕様車	HB3	-	未	-			
	H24.11 ～	SJ#	ハロゲン仕様車	HB3	H11	未	未	H16	a	
			HID 仕様車	HB3	-	B	-			
	H27.11 ～ H30.06		ハロゲン仕様車	未	未	未	未	H16	a	
			LED 仕様車	-	-	-	-			
	H30.07 ～	SK#		-	-	-	-	H16 ※	未	※ LED フォグランプ装着車は除く
プレオ / プレオバン / プレオプラス	H22.04 ～	L275#.L285#		H4		C/F		-	-	
	H24.12 ～ H29.04	LA300#.LA310#		H4		C/F		-	-	
	H29.05 ～	LA35#F.36#F	ハロゲン仕様車	H4		×※		-	-	※ バルブ挿入口が狭い為、取付不可
			LED 仕様車	-	-	-	-			
ルクラ（カスタム含む）	H22.04 ～ H27.05	L455F.L465F	ハロゲン仕様車	H4		C/F		H8	未	
			HID 仕様車	-	-	-	-			
レヴォーグ	H26.06 ～ H29.08	VM#	ハロゲン仕様車	HB3	H11	B	A	H16	a ※	※バルブ取り付け角度を調整してください
			LED 仕様車	HB3	-	B	-			

SUBARU

※一部車両では、本適用表に掲載のバルブとは、異なるタイプのバルブが装着されている場合がありますのでご注意ください。また、表記とバルブタイプが異なる場合、適用未確認車種となりますので装着できません。
※一部の低年式車の H4 バルブについてはハイビームインジケーターが点灯しなくなる場合があります。その際は別途 H4 ハイビームインジケーター点灯回路（品番：WA-4 税抜￥2,400）の装着が必要となります。

和暦	H6	H7	H8	H9	H10	H11	H12	H13	H14	H15	H16	H17	H18	H19	H20	H21	H22	H23	H24	H25	H26	H27	H28	H29	H30	H31/R1	H32/R2	R3	R4
西暦	1994	1995	1996	1997	1998	1999	2000	2001	2002	2003	2004	2005	2006	2007	2008	2009	2010	2011	2012	2013	2014	2015	2016	2017	2018	2019	2020	2021	2022

INDEX へ戻る

LED ヘッドランプバルブ・フォグランプバルブ EFFECTER 記号対応一覧

ヘッドランプバルブ　A：E10*HFB*/ E30*HFB　B：E15*HFB*/ E35*HFB　C：E14*HFB*　D：E1R*HFB*/ E3R*HFB　E：E191HFB*　F:E34*HFB

フォグランプバルブ　a :E104FLB/E10*HFB*　b :E15*HFB*　c :E16*HFB*/ E36*HFB / E164FLB

車　種	年　式	型　式	タイプ	ヘッドランプ 形式 HIGH	ヘッドランプ 形式 LOW	ヘッドランプ 対応バルブ HIGH	ヘッドランプ 対応バルブ LOW	フォグランプ 形式	フォグランプ 対応バルブ	備　考
レガシィ（B4/ ツーリングワゴン / ランカスター / アウトバック含む）	H10.06 ～ H13.04	BE#.BH#	2 灯式ハロゲン仕様車	H4		C/F		H3	×	
			4 灯式仕様車	-	-	-	-			
	H13.05 ～ H15.06			-	-	-	-	H3	×	
	H15.05 ～ H18.04	BL#.BP#	ハロゲン仕様車	HB3	-	未	-	H3	×	
			HID 仕様車	HB3	-	未	-			
	H18.05 ～ H21.04		ハロゲン仕様車	H9	-	未	-	HB4/ H3	b/ 未	※ H19.11 ～ H21.5 のヘッドライトウォッシャー付車は HB3(適合未調査)
			HID 仕様車	H9 ※	-	未	-			
	H21.05 ～ H24.04	BM#.BR#	ハロゲン仕様車	HB3	-	B ※	-	HB4	b	※ LH 側灯体後方のスペースが狭いためバッテリーを取り外して作業を行ってください
			HID 仕様車	HB3	-	未	-			
	H24.05 ～ H26.10			HB3	-	未	-	H16	a	
	H26.10 ～ H29.09	BN#.BS #		HB3	-	B ※ 1	-	H16 ※ 2	a	※ 1LH 側灯体後方のスペースが狭いためバッテリーを取り外して作業を行ってください。バッテリーと干渉する場合は、バッテリー搭載位置を調整してください。 ※ 2 LED フォグランプ装着車は除く
	H29.10 ～			-	-	-	-	H16 ※	未	※ LED フォグランプ装着車は除く

SUZUKI スズキ

車　種	年　式	型　式	タイプ	ヘッドランプ 形式 HIGH	ヘッドランプ 形式 LOW	ヘッドランプ 対応バルブ HIGH	ヘッドランプ 対応バルブ LOW	フォグランプ 形式	フォグランプ 対応バルブ	備　考
アルト（アルトエコ / ターボ RS/ ワークス含む）	H16.09 ～ H21.11	HA24#		H4		C/F		H8	未	
	H21.12 ～ H26.11	HA25#.35S		H4		C/F		H8	未	
	H26.12 ～	HA36#	ハロゲン仕様車	H4		C/F ※ 1		H16	a ※ 2	※ 1 LH 側灯体後方のスペースが狭いためヘッドランプを取り外して作業を行ってください ※ 2 バルブ取り付け角度を調整してください
			HID 仕様車	-	-	-	-			
	R3.12 ～	HA97S	ハロゲン仕様車							
アルトラパン（ラパン SS/ ラパンショコラ含む）	H14.01 ～ H20.10	HE21S	SS 以外	H4		C/F		-	-	
			SS	H4		C/F		H8	未	
	H20.11 ～ H27.05	HE22S	ハロゲン仕様車	H4		×※		H8	未	※灯体内部のシェードに干渉するため適合不可
			HID 仕様車	-	-	-	-			
			ショコラ	-	-	-	-	-	-	
	H27.06 ～	HE33S	ハロゲン仕様車	H4		C/F		H16	未	
			HID 仕様車	-	-	-	-			
	R4.6 ～									
イグニス	H28.01 ～	FF21S	ハロゲン仕様車	H4		C/F ※		H8	a ※	※ 2 LED フォグランプ、リングイルミフォグランプ装着車は適合不可
			LED 仕様車	-	-	-	-			
エスクード / グランドエスクード（エスクード 2.4 含む）	H09.11 ～ H17.04	TA.TD.TL#2		H4		未		H3	未	
	H12.12 ～ H17.07	TX92W		H4		未		H3	未	
	H17.05 ～ H24.06	ＴＤ．ＴＤ＃４＃．TA74W	2 灯式ハロゲン仕様車	H4		C/F		H11	未	
			4 灯式ハロゲン仕様車	HB3	-	未	-			
			HID 仕様車	HB3	-	未	-			
	H24.07 ～			HB3	-	B	-			
	H27.10 ～	ＹＤ．ＹＥ２１Ｓ．YEA1S		HB3	-	B	-	H11	a	
	R4.6 ～	YEH1S								
エブリイ（バン / ワゴン）	H17.08 ～ H27.01	DA64#	ハロゲン仕様車	H4		C/F		H8	a	
			HID 装着車	-	-	-	-			
	H27.02 ～	DA17#		H4		C/F		H16	a	
エリオ	H13.01 ～ H15.10	RB21S・RD51S RA21S・RA51S		H4		C/F		H3	未	
	H15.11 ～ H18.05			H4		C/F		H8/ H11	未	
MR ワゴン（Wit 含む）	H13.12 ～ H17.12	MF21S	ハロゲン仕様車	H4		C/F		H8	未	
			HID 仕様車	-	-	-	-			
	H18.01 ～ H22.12	MF22S	ハロゲン仕様車	H4		C/F		H8	a	
			HID 仕様車	-	-	-	-			
	H23.01 ～ H28.03	MF33S	ハロゲン仕様車	H4		C/F		H8	a	
			HID 仕様車	-	-	-	-			
SX4（セダン /S クロス含む）	H18.07 ～ H26.11	YA.YB11S	ハロゲン仕様車	H4		C/F		H11	a	
			HID 仕様車	-	-	-	-			
	H27.02 ～	YA.YB22S		-	-	-	-	H11	a	
キザシ	H21.10 ～	RE.RF91S		-	-	-	-	H11	未	
キャリイ（スーパーキャリイ含む）	H25.09 ～	DA16T	ハロゲン仕様車	H4		C/F		H16	未	
			HID 仕様車	-	-	-	-			
クロスビー	H29.12 ～	MN71S	ハロゲン仕様車	H4		C/F		H8	a ※	※ LED フォグランプ装着車は適合不可
			LED 仕様車	-	-	-	-			
Kei（スポーツ / ワークス含む）	H10.10 ～ H18.03	HN11.12.21.22S		H4		C/F		-	-	
	H18.04 ～ H21.08			H4		未		-	-	
シボレークルーズ	H13.01 ～ H15.10	MR51S		H4		C/F		-	-	
	H15.11 ～ H20.06	MR52S		H4		C/F		H11	未	

※一部車両では、本適用表に掲載のバルブとは、異なるタイプのバルブが装着されている場合がありますのでご注意ください。また、表記とバルブタイプが異なる場合、適用未確認車種となりますので装着できません。
※一部の低年式車の H4 バルブについてはハイビームインジケーターが点灯しなくなる場合があります。その際は別途 H4 ハイビームインジケーター点灯回路（品番：WA-4 税抜￥2,400）の装着が必要となります。

和暦	H6	H7	H8	H9	H10	H11	H12	H13	H14	H15	H16	H17	H18	H19	H20	H21	H22	H23	H24	H25	H26	H27	H28	H29	H30	H31/R1	H32/R2	R3	R4
西暦	1994	1995	1996	1997	1998	1999	2000	2001	2002	2003	2004	2005	2006	2007	2008	2009	2010	2011	2012	2013	2014	2015	2016	2017	2018	2019	2020	2021	2022

LED ヘッドランプバルブ・フォグランプバルブ EFFECTER 記号対応一覧

ヘッドランプバルブ A：E10*HFB*/ E30*HFB　B：E15*HFB*/ E35*HFB　C：E14*HFB*　D：E1R*HFB*/ E3R*HFB　E：E191HFB*　F:E34*HFB

フォグランプバルブ a :E104FLB/E10*HFB*　b :E15*HFB*　c :E16*HFB*/ E36*HFB / E164FLB

車種	年式	型式	タイプ	ヘッドランプ 形式 HIGH	ヘッドランプ 形式 LOW	ヘッドランプ 対応バルブ HIGH	ヘッドランプ 対応バルブ LOW	フォグランプ 形式	フォグランプ 対応バルブ	備考
ジムニー	H10.10～ H13.12	JB23W		H4		C/F ※		-	-	※年式や仕様により灯体後方のスペースが狭い車両があります。その場合は周辺部品かヘッドランプを取り外して作業を行ってください。
	H14.01～ H17.09			H4		C/F		H8	×※	※ 灯体後方のスペースが狭いため
	H17.10～ H30.06			H4		C/F ※ 2		H8	×※ 1	※ 1 灯体後方のスペースが狭いため ※ 2 H24.10 型よりヘッドランプ内にシェードが付きましたが適合可能です。
	H30.07～	JB64W	ハロゲン仕様車	H4		C/F ※		H8/ H16	a	※ LH 側灯体後方のスペースが狭いためウインドゥウォッシャーモーターのコネクタを抜くか、ヘッドランプを取り外して作業を行ってください。RH 側灯体後方のスペースが狭いためヒューズボックスを移動もしくはヘッドランプを取り外して作業を行ってください。
			LED 仕様車	-	-	-	-			
ジムニーシエラ / ジムニーワイド	H10.01～ H13.12	JB33W.43W		H4		未		-	-	
	H14.01～ H17.09			H4		未		-	-	
	H16.10～ H30.06			H4		未		H11	未	
	H30.07～	JB74W	ハロゲン仕様車	H4		C/F ※		H8/ H16	a	※ LH 側灯体後方のスペースが狭いためウインドゥウォッシャーモーターのコネクタを抜くか、ヘッドランプを取り外して作業を行ってください。RH 側灯体後方のスペースが狭いためヒューズボックスを移動もしくはヘッドランプを取り外して作業を行ってください。
			LED 仕様車	-	-	-	-			
スイフト（スポーツ / マイルドハイブリッド / ハイブリッド含む）	H16.11～ H19.04	ZC.ZD11#.21#. 71#. ZC31S		H4		C/F		H11	未	
	H19.05～ H22.08		ハロゲン仕様車	H4		C/F		H11	未	
			HID 仕様車	-	-	-	-			
	H22.09～ H25.06	ZC.ZD72#. ZC32S	ハロゲン仕様車	H4		C/F		H11	未	
			HID 仕様車	-	-	-	-			
	H25.07～ H28.12		ハロゲン仕様車	H4		C/F		H11	a	
			HID 仕様車	-	-	-	-			
	H28.12～	ZC.ZD13S.33S. 43S.53S.83S	ハロゲン仕様車	H4		C/F		H11	a	
			LED 仕様車	-	-	-	-			
スプラッシュ	H20.10～ H26.08	XB32S		H4		C/F		H11	未	
スペーシア（カスタム / ギア含む）	H25.03～ H29.11	MK32S.42S	ハロゲン仕様車	H4		C/F		H8	未	
			HID 仕様車	-	-	-	-			
			カスタム	-	-	-	-	H8	a	
	H29.12～	MK53S	ハロゲン仕様車	H4		C/F ※		H8	a	※ RH 側灯体後方のスペースが狭いため、ウインドゥウォッシャー液補給口を取り外して作業を行ってください。
			LED 仕様車	HB3	-	未	-			
			カスタム / ギア	-	-	-	-	-	-	
	R3.12～		マイスタイル							
スペーシアベース	R4.8～	MK33V								
セルボ	H18.11～ H21.12	HG21S	ハロゲン仕様車	H4		C/F		H8	未	
			HID 仕様車	-	-	-	-			
ツイン	H15.01～ H17.12	EC22S		H4		未		-	-	
ソリオ / ワゴン R ソリオ / ワゴン R ＋ / シボレー MW（ソリオバンディット / マイルドハイブリッド / ハイブリッド含む）	H11.05～ H12.10	MA63S		H4		未		-	-	
	H12.12～ H22.12	MA34.64S	2 灯式ハロゲン仕様車	H4		C/F		H3	未	
			4 灯式ハロゲン仕様車	HB3	HB4	B	B			
			HID 仕様車	HB3	-	B	-			
	H23.01～ H25.10	MA15S	ハロゲン仕様車	H4		×※		H11	a	※灯体内部のシェードに干渉するため適合不可
			HID 仕様車	-	-	-	-			
	H25.11～ H27.08		ハロゲン仕様車	H4		×※		H11	a	※灯体内部のシェードに干渉するため適合不可
			HID 仕様車	-	-	-	-			
	H27.09～	MA26S.36S. 46S	ハロゲン仕様車	H4		C/F		H11	a	
			HID 仕様車	-	-	-	-			
			LED 仕様車	-	-	-	-			
	R2.12～	MA27S.37S	ハロゲン仕様車	H4		C/F		-	-	
ハスラー	H26.01～	MR31S.41S	ハロゲン仕様車	H4		C/F		H8	a	
			HID 仕様車	-	-	-	-			
	R2.01～	MR52S.92S	ハロゲン仕様車	H4		C/F		-	-	
			HID 仕様車	-	-	-	-	-	-	
バレーノ	H28.03～	WB32S.42S	ハロゲン仕様車	H4		C/F		H11	a	
			HID 仕様車	-	-	-	-			
パレット（SW 含む）	H20.01～ H25.02	MK21S	ハロゲン仕様車	H4		C/F		H8	a	
			HID 装着車	-	-	-	-			
ランディ（S ハイブリッド含む）	H19.01～ H19.12	SC.SNC25	ハロゲン仕様車	H4		C/F		H8	a	
	H20.01～ H22.10		ハロゲン仕様車	HB3	H11	未 ※	未 ※	H8	a ※ 2	※ 1 灯体裏側にカバーがあるため A、B は未確認 ※ 2 リングイルミ F/L 装着車は適合不可
			HID 仕様車	-	-	-	-			
	H22.11～ H25.11	SC.SNC26	ハロゲン仕様車	HB3	HB4	B	×※ 1	H8	a ※ 2	※ 1 配光パターンが乱れるため ※ 2 リングイルミ F/L 装着車は適合不可
			HID 仕様車	HB3	-	未 ※ 1	-			
	H25.12～ H28.07		ハロゲン仕様車	HB3	H11	B	A	H11	a ※	※ リングイルミフォグランプ装着車は適合不可
			LED 仕様車	HB3	-	B	-			
	H28.12～	SC.SGC. SGCN27	ハロゲン仕様車	H9	H11	×	× ※	H8	未	※ 配光パターンが乱れるため
			LED 仕様車	H9	-	×	-			
	R4.7～	MZRA90C								

※一部車両では、本適用表に掲載のバルブとは、異なるタイプのバルブが装着されている場合がありますのでご注意ください。また、表記とバルブタイプが異なる場合、適用未確認車種となりますので装着できません。
※一部の低年式車の H4 バルブについてはハイビームインジケーターが点灯しなくなる場合があります。その際は別途 H4 ハイビームインジケーター点灯回路（品番：WA-4 税抜￥2,400）の装着が必要となります。

和暦	H6	H7	H8	H9	H10	H11	H12	H13	H14	H15	H16	H17	H18	H19	H20	H21	H22	H23	H24	H25	H26	H27	H28	H29	H30	H31/R1	H32/R2	R3	R4
西暦	1994	1995	1996	1997	1998	1999	2000	2001	2002	2003	2004	2005	2006	2007	2008	2009	2010	2011	2012	2013	2014	2015	2016	2017	2018	2019	2020	2021	2022

INDEX へ戻る

LED ヘッドランプバルブ・フォグランプバルブ EFFECTER 記号対応一覧

ヘッドランプバルブ　A：E10*HFB*/ E30*HFB　B：E15*HFB*/ E35*HFB　C：E14*HFB*　D：E1R*HFB*/ E3R*HFB　E：E191HFB*　F:E34*HFB

フォグランプバルブ　a :E104FLB/E10*HFB*　b :E15*HFB*　c :E16*HFB*/ E36*HFB / E164FLB

車　種	年　式	型　式	タイプ	ヘッドランプ 形式 HIGH	ヘッドランプ 形式 LOW	ヘッドランプ 対応バルブ HIGH	ヘッドランプ 対応バルブ LOW	フォグランプ 形式	フォグランプ 対応バルブ	備　考
ワゴン R (RR/ スティングレー含む)	H15.09 ～ H17.08	MH21.22#	ハロゲン仕様車	H4		C/F		H8	未	
			HID 仕様車	-	-	-	-			
	H17.09 ～ H20.08		ハロゲン仕様車	H4		C/F		H8	未	
			HID 仕様車	-	-	-	-			
			スティングレー	HB3	-		-			
	H20.09 ～ H24.08	MH23S	ハロゲン仕様車	H4		C/F		H8	a ※	※ 灯体後方のスペースが狭いためフロントバンパーを取り外して作業を行ってください
			4 灯式 HID 仕様車	H9	-	×	-			
			スティングレー	-	-	-	-			
	H24.09 ～ H26.08	MH34S.44S	ハロゲン仕様車	H4		C/F ※		H8	a	※ LH 側灯体後方のスペースが狭いためヒューズボックスを移動して作業を行ってください。
			HID 仕様車	-	-	-	-			
	H26.08 ～ H29.01		ハロゲン仕様車	H4		C/F		H8/ H16	a	
			HID 仕様車	-	-	-	-			
	H29.02 ～	MH35S.55S	ハロゲン仕様車	H4		C/F		H8	a ※ 2	※ 1 灯体裏側にカバーがあるため ※ 2 LED フォグランプ 装着車は適合不可
			4 灯式 LED 仕様車	HB3	-	×※ 1	-			
			2 灯式 LED 仕様車	-	-	-	-			
	R4.8 ～	MH95S	カスタム Z							
ワゴン R スマイル	R4.9 ～	MX81S	HYBRID S/G							

DAIHATSU ダイハツ

車　種	年　式	型　式	タイプ	ヘッドランプ 形式 HIGH	ヘッドランプ 形式 LOW	ヘッドランプ 対応バルブ HIGH	ヘッドランプ 対応バルブ LOW	フォグランプ 形式	フォグランプ 対応バルブ	備　考
アトレー 7	H12.07 ～ H16.06	S221G.231G		H4		C/F		HB4	未	
アトレーワゴン	H17.05 ～ H19.08	S32#G.33#G	ハロゲン仕様車	HB3	-	未	-	H8	a	
			HID 仕様車	HB3	-	未	-			
	H19.09 ～ H29.11		ハロゲン仕様車	HB3	-	未	-	H8	a	
			HID 仕様車	HB3	-	B	-			
	H29.11 ～ R3.11		ハロゲン仕様車	H4		×※		-	-	※ 灯体後方のスペースが狭いため適合不可
			LED 仕様車	-	-	-	-			
アトレー	R3.12 ～	S700.S710	LED 仕様車	-	-	-	-	-	-	全車 LED のため適合不可
アルティス (ハイブリッド含む)	H18.01 ～ H22.02	ACV4#N		HB3	-	未	-	H11	未	
	H24.05 ～ H26.08	AVV50N		HB3	-	B ※	-	H11	a	※ LH 側灯体後方のスペースが狭いためヘッドランプを取り外して作業を行ってください
	H26.09 ～ H29.07			HB3	-	B ※	-	H11	未	※ LH 側灯体後方のスペースが狭いためヘッドランプを取り外して作業を行ってください
ウェイク	H26.11 ～	LA70#S.71#S	ハロゲン仕様車	H4		C/F		H16	a ※ 2	※ 1 灯体裏側にカバーがあるため B は未確認 ※ 2 バルブ取り付け角度を調整してください
			LED 仕様車	HB3	-	未※ 1	-			
エッセ	H17.12 ～ H23.09	L23#S.24#S		H4		C/F		H8	未	
キャスト（アクティバ / スタイル / スポーツ含む）	H27.09 ～	LA25#S.26#S	ハロゲン仕様車	H4		×※		-	-	※バルブ挿入口が狭いため適合不可
			LED 仕様車	-	-	-	-	-	-	
クー	H18.05 ～ H25.01	M40#S.41#S	ハロゲン仕様車	H4		C/F		H8	a	
			HID 仕様車	-	-	-	-			
コペン	H14.06 ～ H24.09	L880K	ハロゲン仕様車	HB3	-	B	-	HB4	b	
			HID 仕様車	HB3	-	B	-			
	H26.06 ～	LA400K	Robe XPLAY	H9	-	未	-	H8	a	
			Cero	-	-	-	-	未	未	
ソニカ	H18.06 ～ H21.04	L40#.41#	ハロゲン仕様車	H4		C/F		H8	未	
			HID 仕様車	-	-	-	-			
タント (カスタム含む)	H15.11 ～ H19.11	L35#S.36#S	ハロゲン仕様車	H4		C/F		H8	a	
			HID 仕様車	HB3	-	未	-			
	H19.12 ～ H25.09	L37#S.38#S	ハロゲン仕様車	H4		C/F		H8	a ※	※ マイナーチェンジ後モデルはバルブ取り付け角度を調整してください
			HID 仕様車	HB3	-	未	-			
	H25.10 ～	LA60#S.61#S	ハロゲン仕様車	H4		C/F		H16	a ※	※ 2 バルブ取り付け角度を調整してください
			LED 仕様車	HB3	-	B	-			
タントエグゼ (カスタム含む)	H21.12 ～ H26.10	L45#S.46#S	ハロゲン仕様車	H4		C/F		H8	未	
			HID 仕様車	-	-	-	-			
テリオス	H09.04 ～ H12.04	J100G.102G.122G		H4		C/F		-	-	
	H12.05 ～ H18.01			HB3	HB4	未	未	-	-	
テリオスキッド / テリオスルキア (カスタム含む)	H10.10 ～ H12.10	J111G.131G		H4		未		-	-	
	H12.11 ～ H18.07			HB3	HB4	未	未	-	-	
	H18.08 ～ H24.05			HB3	HB4	未	未	-	-	
トール（カスタム含む）	H28.11 ～	M90#S.91#S	ハロゲン仕様者	H4		C/F		-	-	
			LED 仕様車	-	-	-	-			

※一部車両では、本適用表に掲載のバルブとは、異なるタイプのバルブが装着されている場合がありますのでご注意ください。また、表記とバルブタイプが異なる場合、適用未確認車種となりますので装着できません。
※一部の低年式車の H4 バルブについてはハイビームインジケーターが点灯しなくなる場合があります。その際は別途 H4 ハイビームインジケーター点灯回路（品番：WA-4 税抜￥2,400）の装着が必要となります。

和暦	H6	H7	H8	H9	H10	H11	H12	H13	H14	H15	H16	H17	H18	H19	H20	H21	H22	H23	H24	H25	H26	H27	H28	H29	H30	H31/R1	H32/R2	R3	R4
西暦	1994	1995	1996	1997	1998	1999	2000	2001	2002	2003	2004	2005	2006	2007	2008	2009	2010	2011	2012	2013	2014	2015	2016	2017	2018	2019	2020	2021	2022

LED ヘッドランプバルブ・フォグランプバルブ EFFECTER 記号対応一覧

ヘッドランプバルブ A：E10*HFB*/ E30*HFB　B：E15*HFB*/ E35*HFB　C：E14*HFB*　D：E1R*HFB*/ E3R*HFB　E：E191HFB*　F:E34*HFB

フォグランプバルブ a :E104FLB/E10*HFB*　b :E15*HFB*　c :E16*HFB*/ E36*HFB / E164FLB

車種	年式	型式	タイプ	ヘッドランプ 形式 HIGH	ヘッドランプ 形式 LOW	ヘッドランプ 対応バルブ HIGH	ヘッドランプ 対応バルブ LOW	フォグランプ 形式	フォグランプ 対応バルブ	備考
ハイゼット（トラック / カーゴ / デッキバン）	H11.1 ～ H16.12	S20##.21##	トラック	H4		C/F		-	-	
			カーゴ	H4		未				
	H16.12 ～ H29.11	S32##.33##	カーゴ / デッキバン	H4		C/F		-	-	
	H29.11 ～ R3.11		カーゴ / デッキバン ハロゲン仕様車	H4		C/F		-	-	
			カーゴ / デッキバン LED 仕様車	-	-	-	-			
	H16.12 ～ H26.10	S20##.21##	トラック	H4		C/F		-	-	
	H26.09 ～ R3.11	S50#P.51#P	トラック ハロゲン仕様車	H4		C/F		H8	a ※	※ LED フォグランプ装着車は適合不可
			トラック LED 仕様車	-	-	-	-	-	-	
	R3.12 ～	S700.S710	カーゴ / トラック ハロゲン仕様車	H4		未				
			カーゴ / トラック LED 仕様車	-	-	-	-	-	-	
ハイゼット キャディー	H28.06 ～	LA70#V.71#V	ハロゲン仕様車	H4		C/F		-	-	
			LED 仕様車	-	-	-	-			
ビーゴ	H18.01 ～ H28.03	J200G.210G	ハロゲン仕様車	HB3	H11	B	未 ※	H8	未	※ 灯体裏側にカバーがあるため A は未確認
			HID 仕様車	HB3	-	B	-			
ブーン（CILQ 含む）	H16.06 ～ H22.01	M30#S.31#S	ハロゲン仕様車	H4		C/F		HB4/ H8	×※	※灯体後方のスペースが狭いため適合不可
			HID 仕様車	-	-	-	-			
	H22.02 ～ H26.03	M60#S.61#S	ハロゲン仕様車	H4		C/F		H8	未	※ 灯体裏側にカバーがあるため B は未確認
			HID 仕様車	HB3	-	未※	-			
	H26.04 ～ H28.03		ハロゲン仕様車	H4		未		H16	a ※ 1	※ 1 バルブ取り付け角度を調整してください ※ 2 灯体裏側にカバーがあるため B は未確認
			HID 仕様車	HB3	-	未※ 2	-			
	H28.04 ～	M700S/M710S	ハロゲン仕様車	H4		C/F		-	-	
			4 灯式 LED 仕様車	HB3	-	未	-			
			2 灯式 LED 仕様車	-	-	-	-			
ブーンルミナス	H20.12 ～ H24.03	M50#G.M51#G	ハロゲン仕様車	H4		C/F		H8	未	
			HID 仕様車	-	-	-	-			
ミゼットⅡ	H08.04 ～ H13.07	K100#		H4		C/F ※				※シールドビームが装着されているため 2 灯式丸型規格サイズのヘッドランプユニットに交換することでバルブの交換が可能です。ハイビームインジケーターが点灯しないため、WA-4 を装着してください。灯体後方スペースが狭いためヘッドランプユニットや車両個体差により干渉し取り付けが出来ない場合があります。
ミラ（アヴィ / カスタム RS/ バン含む）	H10.10 ～ H14.11	L700#.710#		H4		C/F		-	-	
	H14.12 ～ H17.07	L250#.260#		H4		C/F		-	-	
			アヴィ ハロゲン仕様車	H4		C/F		-	-	
			アヴィ HID 仕様車	-	-	-	-			
	H17.08 ～ H18.11			H4		C/F		-	-	
			アヴィ ハロゲン仕様車	H4		C/F		H8	未	
			アヴィ HID 仕様車	-	-	-	-			
	H18.12 ～ H30.03	L275#.285#	2 灯式ハロゲン仕様車	H4		C/F		H8	未	
			4 灯式ハロゲン仕様車	HB3	-	未	-			
			HID 仕様車	HB3	-	未	-			
ミライース	H23.09 ～ H29.04	LA30#S.31#S		H4		×※		-	-	※ バルブ挿入口が狭いので取付できません。
	H29.05 ～	LA35#S.36#S	ハロゲン仕様車	H4		×※		-	-	
			LED 仕様車	-	-	-	-			
ミラココア	H21.08 ～ H24.03	L67#S.68#S		H4		C/F		H8	a ※	※ バルブ取り付け角度を調整してください
	H24.04 ～ H26.07			H4		C/F		H8	a ※	※ バルブ取り付け角度を調整してください
	H26.08 ～ H30.03		ハロゲン仕様車	H4		C/F		H8	a ※ 2	※ 1 灯体裏側にカバーがあるため B は未確認 ※ 2 バルブ取り付け角度を調整してください
			LED 仕様車	HB3	-	未※ 1	-			
ミラジーノ	H17.11 ～ H21.04	L65#S.66#S	ハロゲン仕様車	H4		C/F		H8	未	
			HID 仕様車	-	-	-	-			
ムーヴ（カスタム含む）	H18.10 ～ H22.11	L17#S.18#S	2 灯式ハロゲン仕様車	H4		C/F		H8	a	
			4 灯式ハロゲン仕様車	HB3	-	未	-			
			HID 仕様車	HB3	-	未	-			
	H22.12 ～ H24.11	LA10#S.11#S	ハロゲン仕様車	H4		C/F		H8	a ※	※ バルブ取り付け角度を調整してください
			HID 仕様車	HB3	-	未	-			
	H24.12 ～ H26.11		ハロゲン仕様車	H4		C/F		H16	a ※	※ バルブ取り付け角度を調整してください
			LED 仕様車	HB3	-	B	-			
	H26.12 ～ H29.07	LA15#S.16#S	ハロゲン仕様車	H4		C/F ※ 1		-	-	※ 1 RH 側灯体後方のスペースが狭いため、ウインドゥウォッシャー液補給口を取り外して作業を行ってください。
			LED 仕様車	HB3	-	未	-			
			カスタム LED 仕様車	H9	-	未	-			
	H29.08 ～		ハロゲン仕様車	H4		C/F ※ 1		-	-	※ RH 側灯体後方のスペースが狭いため、ウインドゥウォッシャー液補給口を取り外して作業を行ってください。
			LED 仕様車	HB3	-	未	-			
			カスタム LED 仕様車	-	-	-	-			
ムーヴキャンバス	H28.09 ～	LA80#S.81#S	ハロゲン仕様車	H4		×※		-	-	※ バルブ挿入口が狭いため適合不可
			LED 仕様車	-	-	-	-			
ムーヴコンテ（カスタム含む）	H20.08 ～ H30.03	L57#S.58#S	ハロゲン仕様車	H4		C/F		-	-	※ 1 灯体裏側にカバーがあるため B は未確認 ※ 2 灯体後方のスペースが狭いため適合不可
			HID 仕様車	HB3	-	未※ 1	-	H8	×※ 2	
ムーヴラテ	H16.08 ～ H17.10	L55#S.56#S	ハロゲン仕様車	H4		C/F		H3	未	
			HID 仕様車	-	-	-	-			
	H17.11 ～ H21.03	L55#S.56#S	ハロゲン仕様車	H4		C/F		H8	a ※	※ H3 タイプフォグランプ装着車は適合不可
			HID 仕様車	-	-	-	-			

※一部車両では、本適用表に掲載のバルブとは、異なるタイプのバルブが装着されている場合がありますのでご注意ください。また、表記とバルブタイプが異なる場合、適用未確認車種となりますので装着できません。
※一部の低年式車の H4 バルブについてはハイビームインジケーターが点灯しなくなる場合があります。その際は別途 H4 ハイビームインジケーター点灯回路（品番：WA-4 税抜￥2,400）の装着が必要となります。

和暦	H6	H7	H8	H9	H10	H11	H12	H13	H14	H15	H16	H17	H18	H19	H20	H21	H22	H23	H24	H25	H26	H27	H28	H29	H30	H31/R1	H32/R2	R3	R4
西暦	1994	1995	1996	1997	1998	1999	2000	2001	2002	2003	2004	2005	2006	2007	2008	2009	2010	2011	2012	2013	2014	2015	2016	2017	2018	2019	2020	2021	2022

INDEX へ戻る

LED ヘッドランプバルブ・フォグランプバルブ EFFECTER 記号対応一覧

ヘッドランプバルブ　A：E10*HFB*/ E30*HFB　B：E15*HFB*/ E35*HFB　C：E14*HFB*　D：E1R*HFB*/ E3R*HFB　E：E191HFB*　F:E34*HFB

フォグランプバルブ　a :E104FLB/E10*HFB*　b :E15*HFB*　c :E16*HFB*/ E36*HFB / E164FLB

車　種	年　式	型　式	タイプ	ヘッドランプ 形式 HIGH	ヘッドランプ 形式 LOW	ヘッドランプ 対応バルブ HIGH	ヘッドランプ 対応バルブ LOW	フォグランプ 形式	フォグランプ 対応バルブ	備　考
メビウス	H25.04 ～ H26.11	ZVW4#N	ハロゲン仕様車	HB3	H11	B	A	H11	a	
			LED 仕様車	HB3	-	B	-			
	H26.12 ～		ハロゲン仕様車	HB3	H11	未	A ※ 2	-	-	※ 1 灯体裏側にカバーがあるため B は未確認 ※ 2 RH 側灯体後方のスペースが狭いためヘッドランプを取り外して作業を行ってください "
			LED 仕様車	-	-	-	-			
YRV	H12.08 ～ H17.07	M20#G.21#G		H4		未		-	-	

ISUZU イスズ

車　種	年　式	型　式	タイプ	ヘッドランプ 形式 HIGH	ヘッドランプ 形式 LOW	ヘッドランプ 対応バルブ HIGH	ヘッドランプ 対応バルブ LOW	フォグランプ 形式	フォグランプ 対応バルブ	備　考
エルフ 100	H19.07 ～	F24		H4		未		H11	未	
コモ	H13.04 ～ H17.11	E25		H4		未		-	-	
	H17.12 ～ H24.05			H4		未		H11	a	
	H24.06 ～	E26	ハロゲン仕様車	H4		C ※ 1		H11	a ※ 2	※ 1C は灯体後方のスペースが狭いため適合不可 ※ 2 ワイド幅仕様車は未確認
			HID 仕様車	-	-	-	-			

※一部車両では、本適用表に掲載のバルブとは、異なるタイプのバルブが装着されている場合がありますのでご注意ください。また、表記とバルブタイプが異なる場合、適用未確認車種となりますので装着できません。
※一部の低年式車の H4 バルブについてはハイビームインジケーターが点灯しなくなる場合があります。その際は別途 H4 ハイビームインジケーター点灯回路（品番：WA-4 税抜￥2,400）の装着が必要となります。

和暦	H6	H7	H8	H9	H10	H11	H12	H13	H14	H15	H16	H17	H18	H19	H20	H21	H22	H23	H24	H25	H26	H27	H28	H29	H30	H31/R1	H32/R2	R3	R4
西暦	1994	1995	1996	1997	1998	1999	2000	2001	2002	2003	2004	2005	2006	2007	2008	2009	2010	2011	2012	2013	2014	2015	2016	2017	2018	2019	2020	2021	2022

INDEX へ戻る

LED ヘッドランプバルブ・フォグランプバルブ EFFECTER 記号対応一覧

ヘッドランプバルブ　A：E10*HFB*/ E30*HFB　B：E15*HFB*/ E35*HFB　C：E14*HFB*　D：E1R*HFB*/ E3R*HFB　E：E191HFB*　F:E34*HFB

フォグランプバルブ　a :E104FLB/E10*HFB*　b :E15*HFB*　c :E16*HFB*/ E36*HFB / E164FLB

※一部車両では、本適用表に掲載のバルブとは、異なるタイプのバルブが装着されている場合がありますのでご注意ください。また、表記とバルブタイプが異なる場合、適用未確認車種となりますので装着できません。
※一部の低年式車の H4 バルブについてはハイビームインジケーターが点灯しなくなる場合があります。その際は別途 H4 ハイビームインジケーター点灯回路（品番：WA-4 税抜￥2,400）の装着が必要となります。

和 暦	H6	H7	H8	H9	H10	H11	H12	H13	H14	H15	H16	H17	H18	H19	H20	H21	H22	H23	H24	H25	H26	H27	H28	H29	H30	H31/R1	H32/R2	R3	R4
西 暦	1994	1995	1996	1997	1998	1999	2000	2001	2002	2003	2004	2005	2006	2007	2008	2009	2010	2011	2012	2013	2014	2015	2016	2017	2018	2019	2020	2021	2022